GP3510L000 (230V)

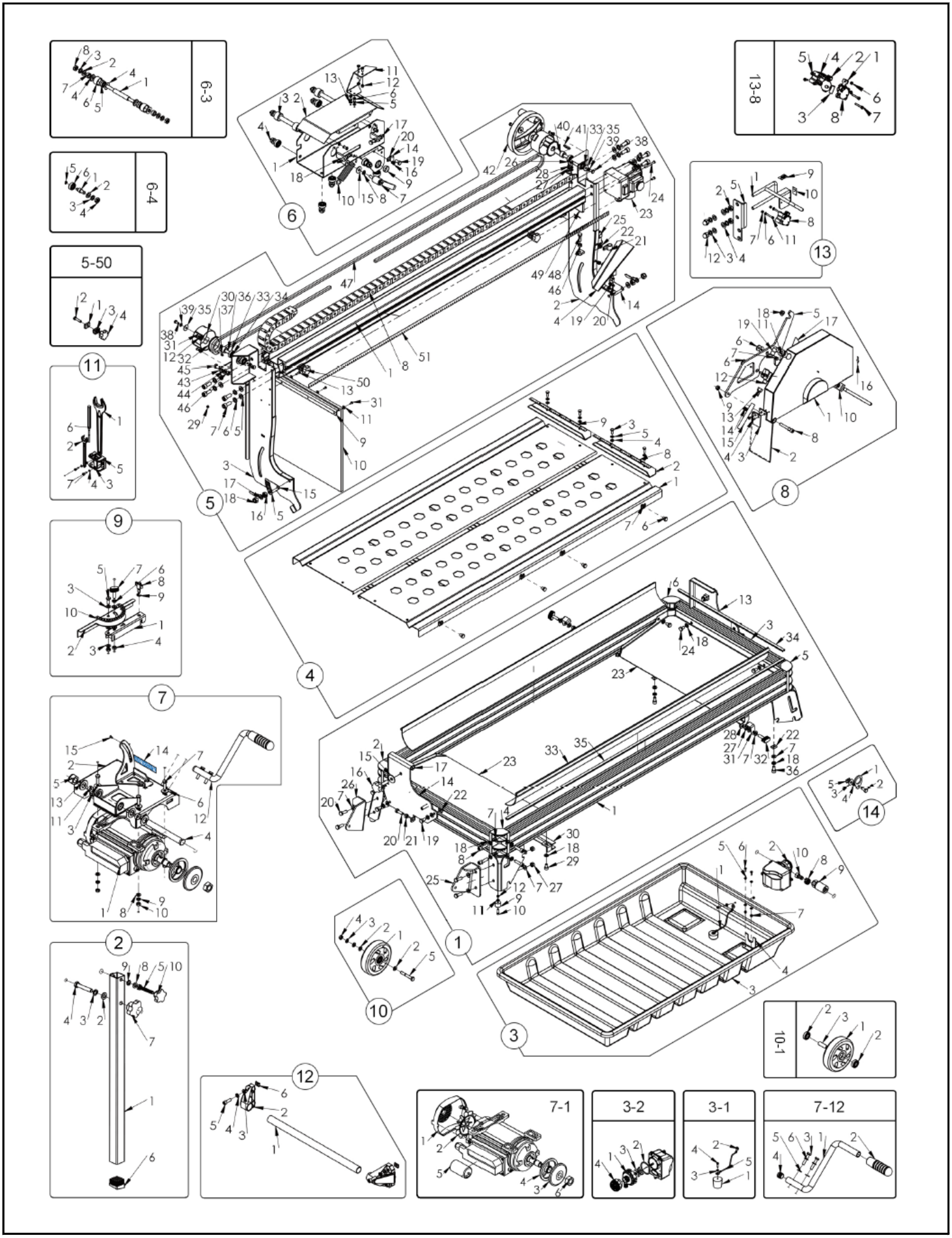

REVISIE: 6-12-2023

Nr.	Omschrijving	Artikelnummer
1	HOOFDFRAME SET	XGZCTS0000981
1.1	PROFIEL 30X90	XGZC04021805
1.2	VOETSTEUN S1	XGZC04021714
1.3	PROFIEL 30X90	XGZC04021807
1.4	HOEKSTEUN S2	XGZC04021715
1.5	VOETSTEUN L1	XGZC04021716
1.6	VOETSTEUN L2	XGZC04021717
1.7	SLUITRING	XGZC02030017
1.8	CILINDERKOPBOUT MET BINNENZESKANT	XGZC02010092
1.9	RUBBEREN MAT	XGZC03020145
1.1	INBUSBOUT M5X16	XGZC02010063
1.11	SLUITRING ISO 140HV	XGZC02030016
1.12	NYLON BORGMOER M5	XGZC02020045
1.13	VOORSTE STEUNBEUGEL GELAST	XGZC04021811
1.14	ACHTERSTE STEUNBEUGEL GELAST	XGZC04021812
1.15	NYLON RING F10	XGZC03010146
1.16	GREEPKNOP STER M10X35	XGZC03010117
1.17	NYLON BORGMOER M10	XGZC02020008
1.18	VEERRING	XGZC02030006
1.19	ZESKANTSCHROEF M8X16	XGZC02010042
1.2	ZESKANTBOUT M8X25	XGZC02010044
1.21	ZESKANTMOER M8	XGZC02020012
1.22	PROFIELMOER M8	XGZC04021709
1.23	WATERGELEIDINGSPLAAT	XGZC040218141
1.24	ZESKANTBOUT M8X12	XGZC02010121
1.25	WIEL FRAME	XGZC04021710
1.26	WIEL FRAME	XGZC04021711
1.27	SCHROEF M8	XGZC02020010
1.28	STEUNPLAAT GELAST	XGZC04021831
1.29	ZESKANTBOUT M8X12	XGZC02010080
1.3	STEUNPLAAT 2 GELAST	XGZC04021833
1.31	PLAAT	XGZC04021718
1.32	GREEPKNOP M8-30	XGZC03010029
1.33	RUBBEREN STRIP	XGZC03020158
1.34	AFDICHTENDE KANT	XGZC03010209
1.35	AFDICHTENDE KANT	XGZC03010210
1.36	LINDERKOPBOUT MET BINNENZESKANT M	XGZC02010144
2	POTEN SET	XGZCMS000129
2.1	POOT GELAST	XGZC04021005
2.2	RING	XGZC02030021
2.3	VEERRING	XGZC02030024
2.4	ZESKANTBOUT M12X70	XGZC02010168
2.5	ZESKANTBOUT M10X65	XGZC02010252
2.6	KUNSTSTOF POOTSTEUN	XGZC03020165
2.7	HANDGREEP KNOP 65	XGZC03010139
2.8	RING	XGZC02030012
2.9	VEERRING	XGZC02030008
2.10	HANDGREEPKNOP VTC50 M10	XGZC03010024
3	WATERBAK SET	XGZCMS000010
3.1	WATER PLUG MONTAGE	XGZCMS000011
3.1.1	WATER PLUG	XGZC03010021
3.1.2	TOUW CONNECTOR	XGZC04020164
3.1.3	RING	XGZC02030015
3.1.4	ZELFTAPPENDE SCHROEF	XGZC02010052
3.1.5	TOUW WATERTANK	XGZC05020001
	FILTERSET COMPLEET WATERPOMP:	XGZCMS000284
3.2.1	FILTERSET TBV WATERPOMP	
3.2.4	INLAATKLEP	

Nr.	Omschrijving	Artikelnummer
8.13	GAS UNIT 1/4" VROUWELIJK	
3.2+3.	WATER POMP MET MANNELIJKE PLUG	XGZCMS000262
3.2	WATERPOMP 230V 50W	XGZC05010006
3.2.2	AFSLUITRING TBV WATERPOMP	XGZC03020080
3.2.3	VEN TBV WATERPOMP	XGZC03010106
3.3	WATERBAK	XGZC03010020
3.4	POMP HOUDER	XGZC04020144
3.5	RING	XGZC02030015
3.6	KRUISKOPSCHROEF M4X12	XGZC02010038
3.7	NYLON BORGMOER M4	XGZC02020009
3.8	SLANGKLEM 16.2	XGZC04020281
3.9	STEKKER MANNELIJK SP2110/P3	XGZC05020004
3.10	GAS UNIT 1/4" VROUWELIJK	XGZC02070003
4	TAFEL SET	XGZCTS000120
4.1	TAFEL GELAST	XGZC04022397
4.2	PLAAT	XGZC04021719
4.3	ZESKANTBOUT M6X16	XGZC02010105
4.4	SLUITRING	XGZC02030020
4.5	VEERRING	XGZC02030019
4.6	ZESKANTBOUT M8X10	XGZC02010195
4.7	PROFIELMOER M8	XGZC04021709
4.8	LINKER SCHAAL	XGZC03010211
4.9	RECHTER SCHAAL	XGZC03010212
5	RAIL SET	XGZCTS000121
5.1	SPOOR-L	XGZC04020768
5.2	RAILSTEUN BOVENZIJDE GELAST	XGZC04020924
5.3	RAILSTEUN GELAST-ACHTER BOVENSTE	XGZC04020925
5.4	WATERBLOKKERENDE PLAAT GELAST	XGZC04020711
5.5	RING	XGZC02030012
5.6	VEERRING	XGZC02030008
5.7	ZESKANTBOUT M10X25	XGZC02010075
5.8	KABEL BESCHERMING	XGZC03010116
5.9	PLAAT	XGZC04021748
5.10	SPATSCHERM FRAME	XGZC03020147
5.11	GROTE PAKKING	XGZC02030059
5.12	VEERRING	XGZC02030010
5.13	KRUISKOPSCHROEF M4X16	XGZC02010058
5.14	HOEKSCHAAL RECHTS	XGZC04020771
5.15	HOEKSCHAAL LINKS	XGZC04020770
5.16	ZESKANTMOER M10	XGZC02020047
5.17	SCHAALWIJZER	XGZC04020751
5.18	NYLON BORGMOER M10	XGZC02020008
5.19	ZESKANTBOUT M5X12	XGZC02010203
5.20	NYLON BORGMOER M5	XGZC02020045
5.21	TAFEL SLUITING	XGZC04020915
5.22	KLINKNAGEL D6X16	XGZC02010131
5.23	SCHAKELAAR	XGZC05010071
5.24	KRUISKOPSCHROEF M5X45	XGZC02010040
5.25	STEKKER VROUWELIJK SP2110/S3	XGZC05020005
5.26	BOLKOPBOUT MET KRUISGROEF M5X12	XGZC02010182
5.27	SLUITRING ISO 140HV	XGZC02030016
5.28	VEERRING A5	XGZC02030011
5.29	NYLON BORGMOER M4	XGZC02020009
5.30	BESCHERMKAP GELAST	XGZC04021081
5.31	KRUISPAN ZESKANTBOUT M4X8	XGZC02010065
5.32	KETTINGWIEL	XGZC04021079
5.33	DIEPGROEFKOGELLAGER	XGZC02050022
5.34	BUS	XGZC04020934

Nr.	Omschrijving	Artikelnummer
5.35	RING	XGZC04020937
5.36	AANGEDREVEN SPINDEL	XGZC04021080
5.37	SPIE A5X5X10	XGZC02040022
5.38	ZESKANTBOUT M6X12	XGZC02010184
5.39	VEERRING	XGZC02030019
5.40	AANDRIJFSPIL	XGZC04021078
5.41	SPIE	XGZC02040021
5.42	HANDWIEL D160	XGZC03010125
5.43	PLAAT	XGZC04022039
5.44	SLUITRING	XGZC02030017
5.45	ZESKANTSCHROEF M8X16	XGZC02010042
5.46	ZESKANTMOER M8	XGZC02020012
5.47	KETTING 05B-1	XGZC04022398
5.48	ZESKANTBOUT M8X25	XGZC02010044
5.49	MAT	XGZC03020085
5.50	ZAAGKOP STOP SET	XGZCMS000117
5.50.1	GLIJDEND STUK	XGZC03010038
5.50.2	ZESKANTBOUT M6X25	XGZC02010101
5.50.3	AFSTANDHOUDER	XGZC03010039
5.50.4	DRAAIKNOP M6	XGZC03010059
5.51	SCHAALLABEL-L	XGZC06020089
6	RAIL SLIDER A SET	XGZCMS0001251
6.1	HOOFDFRAME VAN RAILSLIDER GELAST	XGZC040209231
6.2	VERSCHUIFBARE RACK-COVER	XGZC040207241
6.3	LAGER & SPINDEL SET	XGZCMS000107
6.3.1	LANGE SPIL	XGZC04020754
6.3.2	RING	XGZC02030012
6.3.3	VEERRING	XGZC02030008
6.3.4	RING	XGZC04020763
6.3.5	NAALDLAGER	XGZC02050015
6.3.6	NYLON BUS BUITEN	XGZC03010119
6.3.7	LAGERBUS 10.2X18X9	XGZC04020753
6.3.8	ZESKANT DUNNE MOER M10	XGZC02020057
6.4	EXCENTRISCHE SPINDELSET	XGZCMS000108
6.4.1	EXCENTRISCHE SPINDEL	XGZC04020755
6.4.2	RING	XGZC02030012
6.4.3	VEERRING	XGZC02030008
6.4.4	ZESKANT DUNNE MOER M10	XGZC02020057
6.4.5	BORGRING	XGZC02030028
6.4.6	LAGER	XGZC02050016
6.5	VEERRING A5	XGZC02030011
6.6	BOLKOPBOUT MET KRUISGROEF M5X12	XGZC02010182
6.7	VERSTELBAAR HENDEL	XGZC03010041
6.8	VEERRING	XGZC02030006
6.9	GLIJLAGER	XGZC02050004
6.10	VEER	XGZC04020767
6.11	KABELCLIP BEVESTIGING	XGZC04020738
6.12	NYLON BORGMOER M5	XGZC02020045
6.13	SLUITRING ISO 140HV	XGZC02030016
6.14	SLANGKLEM-10	XGZC04020953
6.15	GROTE RING	XGZC02030013
6.16	KLINKNAGEL D6X16	XGZC02010131
6.17	KETTING DRIJFSTANG	XGZC04021083
6.18	ZESKANTMOER M8	XGZC02020012
6.19	ZESKANTSCHROEF M8X16	XGZC02010042
6.20	ZESKANT NYLON DUNNE MOEREN M8	XGZC02020056
7	ZAAGKOP SET	XGZCMS0001091
7.1	MOTOR 2.2KW 230V	XGZC05010004

Nr.	Omschrijving	Artikelnummer
7.1.1	ACHTERKANT VOOR 2.2KW MOTOR	XGZC03010110
7.1.2	WAAIER VOOR 2.2KW MOTOR	XGZC03010111
7.1.3	BUITEN FLENS X-COUP	XGZC04020667
7.1.4	BINNEN FLENS X-COUP	XGZC04020668
7.1.5	CONDENSATOR 40uF 450VAC 50/60Hz	XGZC05010152
7.1.6	ZESKANTMOER M20	XGZC02020011
7.2	MOTOR VASTHOUDPLAAT	XGZC040207131
7.3	SPACER NYLON	XGZC03010032
7.4	SNIJKOP AS	XGZC04020195
7.5	NYLON BORGMOER M20	XGZC02020050
7.6	GROTE RING	XGZC02030013
7.7	ZESKANTBOUT M8X30	XGZC02010045
7.8	SLUITRING	XGZC02030017
7.9	VEERRING	XGZC02030006
7.10	ZESKANTMOER M8	XGZC02020012
7.11	GLIJLAGER	XGZC02050004
7.12	ZAAGHANDVAT SET	XGZCMS000111
7.12.1	ZAAG HANDVAT BUIS	XGZC04020760
7.12.2	PLASTIC HENDEL	XGZC03010018
7.12.3	ZESKANTBOUT M8X40	XGZC02010046
7.12.4	EINDKAP BUIS Ø20	XGZC03010027
7.12.5	SLUITRING	XGZC02030017
7.12.6	VEERRING	XGZC02030006
7.13	RING	XGZC02030014
7.14	STICKER CE-VEILIGHEID	XGZC06020025
7.15	ZESKANTBOUT M4X6	XGZC02010102
8	ZAAGBLAD BESCHERMING	XGZCMS000184
8.1	LEMMET GELAST	XGZC04021761
8.2	SPATLAP	XGZC03020152
8.3	WATERHOUDENDE PLAAT	XGZC04021762
8.4	KRUISKOPSCHROEF M4X12	XGZC02010038
8.5	VASTE PLAAT	XGZC04021763
8.6	ISOLATIEMOUW	XGZC03020151
8.7	SCHROEF MET T-STER VERZONKEN KOP N	XGZC02010094
8.8	LAAGBOLKOPSCHROEF MET BINNENZESK	XGZC02010011
8.9	SCHROEF M8	XGZC02020010
8.10	Y-VERDELER GELAST	XGZC04021773
8.11	REDUCERENDE NIPEL	XGZC02070001
8.12	WATERKRAAN 1/4 '	XGZC02070002
8.14	SLANGKLEM 16.2	XGZC04020281
8.15	WATERSLANG GP/GC/GK - SERIE 4.4 M	XGZC03010314
8.16	STICKER MET PIJL	XGZC06020026
8.17	BESCHERMSTICKER	XGZC06020022
8.18	FLENSMOER M8	XGZC02020060
8.19	WATER AANSLUITING ELLEBOOG	XGZC04022021
9	STEEL GUIDE	XGZCTS000014
9.1	GUIDE GELAST	XGZC04020336
9.2	GIDS	XGZC04020159
9.3	SLUITRING	XGZC02030017
9.4	SCHROEF M8	XGZC02020010
9.5	ZESKANTBOUT M8X20	XGZC02010043
9.6	VEERRING	XGZC02030006
9.7	GREEPKNOP M8-30	XGZC03010029
9.8	EXCENTRISCHE KNOP	XGZC03010054
9.9	HOUDER	XGZC02030025
9.10	HOEKSCHAAL	XGZC06020028
10	TRANSPORTWIEL MONTAGE	XGZCMS000013
10.1	WIEL D125 D12 W36 MONTAGE	XGZCMS000014

Nr.	Omschrijving	Artikelnummer
10.1.1	TRANSPORTWIEL F125	XGZC03010023
10.1.2	KOGELLAGER	XGZC02050003
10.1.3	BUS Ø12XØ8X36	XGZC04020196
10.2	SLUITRING	XGZC02030017
10.3	VEERRING	XGZC02030006
10.4	ZESKANTMOER M8	XGZC02020012
10.5	ZESKANTBOUT M8	XGZC02010057
11	GEREEDSCHAPSHOUDER EN GEREEDSCH	XGZCMS000100
11.1	SLEUTEL 30 MM	XGZC04020162
11.2	SLEUTEL 13 MM	XGZC04020163
11.3	RING	XGZC02030015
11.4	VEERRING	XGZC02030010
11.5	PLASTIC HOUDER VOOR GEREEDSCHAP	XGZC03010113
11.6	MOTORGEREEDSCHAP 2.2KW	XGZC040201991
11.7	KRUISKOPSCHROEF M4X16	XGZC02010058
12	HANDVAT SET	XGZCTS000100
12.1	RONDE BUIS	XGZC04021830
12.2	ALUMINIUM HANDGREEPSTEUN	XGZC04021790
12.3	SLUITRING	XGZC02030017
12.4	VEERRING	XGZC02030006
12.5	CILINDERKOPBOUT MET BINNENZESKAN	XGZC02010066
12.6	PROFIELMOER M8	XGZC04021709
13	SET LASERFRAME GS	XGZCTS000102
13.1	LASERFRAME GELAST GS	XGZC04021838
13.2	ZESKANT DUNNE MOER M10	XGZC02020057
13.3	VEERRING	XGZC02030008
13.4	RING	XGZC02030012
13.5	PLAAT	XGZC04021839
13.6	RING	XGZC02030015
13.7	NYLON BORGMOER M4	XGZC02020009
13.8	LASERSET	XGZCTS000103
13.8.1	LASER BALL_L	XGZC03010214
13.8.2	LASER BALL_R	XGZC03010215
13.8.3	LASERLAMP 9X21 -110HOEK	XGZC05010070
13.8.4	LASERBAL HOOFD COVER	XGZC03010216
13.8.5	HEX. INBUSBOUT M4X10	XGZC02010255
13.8.6	ZESKANTMOER M4	XGZC02020015
13.8.7	HEX. INBUSBOUT M4X25	XGZC02010256
13.8.8	LASERBAL ZIJKANT COVER	XGZC03010217
13.9	VEILIGHEIDSSTICKER	XGZC06020180
13.10	VEILIGHEIDSSTICKER	XGZC06020181
13.11	HEX. INBUSBOUT M4X30	XGZC02010257
13.12	DOPMOER M10	XGZC02020081
14	HIJSOOG ROND SET 1	XGZCMS000259
14.1	ZESKANTSCHROEF M8X16	XGZC02010042
14.2	MACHINE HIJSOOG ROND	XGZC04022217
14.3	GROTE RING	XGZC02030013
14.4	ZESKANTMOER M8	XGZC02020040
14.5	PROFIELMOER M8	XGZC04021709
	STROOMKABEL 230V GC/GP/GT/BEX SER	XGZC05010069

Nr.	Omschrijving	Artikelnummer

GP3510LK00 (400V)

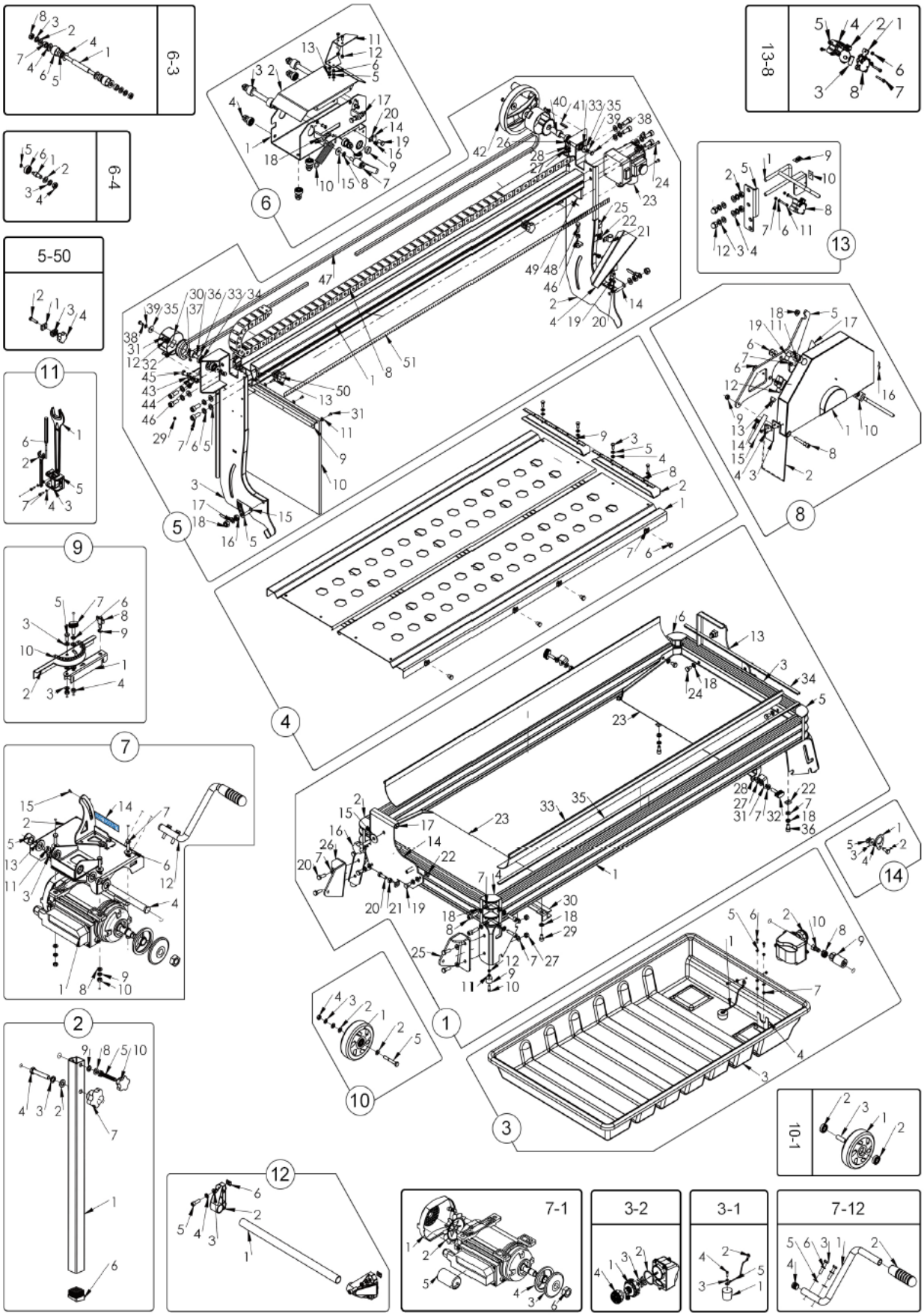

Nr.	Omschrijving	Artikelnummer
1	HOOFDFRAME SET	XGZCTS0000981
1.1	PROFIEL 30X90	XGZC04021805
1.2	VOETSTEUN S1	XGZC04021714
1.3	PROFIEL 30X90	XGZC04021807
1.4	HOEKSTEUN S2	XGZC04021715
1.5	VOETSTEUN L1	XGZC04021716
1.6	VOETSTEUN L2	XGZC04021717
1.7	SLUITRING	XGZC02030017
1.8	CILINDERBOUT MET BINNENZESKANT ISO	XGZC02010092
1.9	RUBBER POOTJE	XGZC03020145
1.1	INBUSBOUT M5X16	XGZC02010063
1.11	SLUITRING ISO 140HV	XGZC02030016
1.12	NYLON BORGMOER M5	XGZC02020045
1.13	VOORSTE STEUNBEUGEL GELAST	XGZC04021811
1.14	ACHTERSTE STEUNBEUGEL GELAST	XGZC04021812
1.15	NYLON RING F10	XGZC03010146
1.16	GREEPKNOP STER M10X35	XGZC03010117
1.17	NYLON BORGMOER M10	XGZC02020008
1.18	VEERRING	XGZC02030006
1.19	ZESKANTSCHROEF M8X16	XGZC02010042
1.2	ZESKANTBOUT M8X25	XGZC02010044
1.21	ZESKANTMOER M8	XGZC02020012
1.22	PROFIELMOER M8	XGZC04021709
1.23	WATERGELEIDINGSPLAAT	XGZC040218141
1.24	ZESKANTBOUT M8X12	XGZC02010121
1.25	WIEL FRAME	XGZC04021710
1.26	WIEL FRAME	XGZC04021711
1.27	SCHROEF M8	XGZC02020010
1.28	STEUNPLAAT GELAST	XGZC04021831
1.29	ZESKANTBOUT M8X12	XGZC02010080
1.3	STEUNPLAAT 2 GELAST	XGZC04021833
1.31	PLAAT	XGZC04021718
1.32	GREEPKNOP M8-30	XGZC03010029
1.33	RUBBEREN STRIP	XGZC03020158
1.34	AFDICHTENDE KANT	XGZC03010209
1.35	AFDICHTENDE KANT	XGZC03010210
1.36	LINDERKOPBOUT MET BINNENZESKANT M	XGZC02010144
2	POTEN SET	XGZCMS000129
2.1	POOT GELAST	XGZC04021005
2.2	RING	XGZC02030021
2.3	VEERRING	XGZC02030024
2.4	ZESKANTBOUT M12X70	XGZC02010168
2.5	ZESKANTBOUT M10X65	XGZC02010252
2.6	KUNSTSTOF POOTSTEUN	XGZC03020165
2.7	HANDGREEP KNOP 65	XGZC03010139
2.8	RING	XGZC02030012
2.9	VEERRING	XGZC02030008
2.10	HANDGREEPKNOP VTC50 M10	XGZC03010024
3	WATERBAK SET	XGZCMS000010
3.1	WATER PLUG MONTAGE	XGZCMS000011
3.1.1	WATER PLUG	XGZC03010021
3.1.2	TOUW CONNECTOR	XGZC04020164
3.1.3	RING	XGZC02030015
3.1.4	ZELFTAPPENDE SCHROEF	XGZC02010052
3.1.5	TOUW WATERTANK	XGZC05020001
	FILTERSET COMPLEET WATERPOMP:	XGZCMS000284
3.2.1	FILTERSET TBV WATERPOMP	
3.2.4	INLAATKLEP	

Nr.	Omschrijving	Artikelnummer
8.13	GAS UNIT 1/4" VROUWELIJK	XGZC02070003
3.2+3.	WATER POMP MET MANNELIJKE PLUG	XGZCMS000262
3.2	WATERPOMP 230V 50W	XGZC05010006
3.2.2	AFSLUITRING TBV WATERPOMP	XGZC03020080
3.2.3	VEN TBV WATERPOMP	XGZC03010106
3.3	WATERBAK	XGZC03010020
3.4	POMP HOUDER	XGZC04020144
3.5	RING	XGZC02030015
3.6	KRUISKOPSCHROEF M4X12	XGZC02010038
3.7	NYLON BORGMOER M4	XGZC02020009
3.8	SLANGKLEM 16.2	XGZC04020281
3.9	STEKKER MANNELIJK SP2110/P3	XGZC05020004
3.10	GAS UNIT 1/4" VROUWELIJK	XGZC02070003
4	TAFEL SET	XGZCTS000120
4.1	TAFEL GELAST	XGZC04022397
4.2	PLAAT	XGZC04021719
4.3	ZESKANTBOUT M6X16	XGZC02010105
4.4	SLUITRING	XGZC02030020
4.5	VEERRING	XGZC02030019
4.6	ZESKANTBOUT M8X10	XGZC02010195
4.7	PROFIELMOER M8	XGZC04021709
4.8	LINKER SCHAAL	XGZC03010211
4.9	RECHTER SCHAAL	XGZC03010212
5	RAIL SET	XGZCTS000121
5.1	SPOOR-L	XGZC04020768
5.2	RAILSTEUN BOVENZIJDE GELAST	XGZC04020924
5.3	RAILSTEUN GELAST-ACHTER BOVENSTE	XGZC04020925
5.4	WATERBLOKKERENDE PLAAT GELAST	XGZC04020711
5.5	RING	XGZC02030012
5.6	VEERRING	XGZC02030008
5.7	ZESKANTBOUT M10X25	XGZC02010075
5.8	KABEL BESCHERMING	XGZC03010116
5.9	PLAAT	XGZC04021748
5.10	SPATSCHERM FRAME	XGZC03020147
5.11	GROTE PAKKING	XGZC02030059
5.12	VEERRING	XGZC02030010
5.13	KRUISKOPSCHROEF M4X16	XGZC02010058
5.14	HOEKSCHAAL RECHTS	XGZC04020771
5.15	HOEKSCHAAL LINKS	XGZC04020770
5.16	ZESKANTMOER M10	XGZC02020047
5.17	SCHAALWIJZER	XGZC04020751
5.18	NYLON BORGMOER M10	XGZC02020008
5.19	ZESKANTBOUT M5X12	XGZC02010203
5.20	NYLON BORGMOER M5	XGZC02020045
5.21	TAFEL SLUITING	XGZC04020915
5.22	KLINKNAGEL D6X16	XGZC02010131
5.23	SCHAKELAAR 400V	XGZC05010078
5.24	KRUISKOPSCHROEF M5X45	XGZC02010040
5.25	STEKKER VROUWELIJK SP2110/S3	XGZC05020005
5.26	BOLKOPBOUT MET KRUISGROEF M5X12	XGZC02010182
5.27	SLUITRING ISO 140HV	XGZC02030016
5.28	VEERRING A5	XGZC02030011
5.29	NYLON BORGMOER M4	XGZC02020009
5.30	BESCHERMKAP GELAST	XGZC04021081
5.31	KRUISPAN ZESKANTBOUT M4X8	XGZC02010065
5.32	KETTINGWIEL	XGZC04021079
5.33	DIEPGROEFKOGELLAGER	XGZC02050022
5.34	BUS	XGZC04020934

Nr.	Omschrijving	Artikelnummer
5.35	RING	XGZC04020937
5.36	AANGEDREVEN SPINDEL	XGZC04021080
5.37	SPIE A5X5X10	XGZC02040022
5.38	ZESKANTBOUT M6X12	XGZC02010184
5.39	VEERRING	XGZC02030019
5.40	AANDRIJFSPIL	XGZC04021078
5.41	SPIE	XGZC02040021
5.42	HANDWIEL D160	XGZC03010125
5.43	PLAAT	XGZC04022039
5.44	SLUITRING	XGZC02030017
5.45	ZESKANTSCHROEF M8X16	XGZC02010042
5.46	ZESKANTMOER M8	XGZC02020012
5.47	KETTING 05B-1	XGZC04022398
5.48	ZESKANTBOUT M8X25	XGZC02010044
5.49	MAT	XGZC03020085
5.50	ZAAGKOP STOP SET	XGZCMS000117
5.50.1	GLIJDEND STUK	XGZC03010038
5.50.2	ZESKANTBOUT M6X25	XGZC02010101
5.50.3	AFSTANDHOUDER	XGZC03010039
5.50.4	DRAAIKNOP M6	XGZC03010059
5.51	SCHAALLABEL-L	XGZC06020089
6	RAIL SLIDER A SET	XGZCMS0001251
6.1	HOOFDFRAME VAN RAILSLIDER GELAST	XGZC040209231
6.2	VERSCHUIFBARE RACK-COVER	XGZC040207241
6.3	LAGER & SPINDEL SET	XGZCMS000107
6.3.1	LANGE SPIL	XGZC04020754
6.3.2	RING	XGZC02030012
6.3.3	VEERRING	XGZC02030008
6.3.4	RING	XGZC04020763
6.3.5	NAALDLAGER	XGZC02050015
6.3.6	NYLON BUS BUITEN	XGZC03010119
6.3.7	LAGERBUS 10.2X18X9	XGZC04020753
6.3.8	ZESKANT DUNNE MOER M10	XGZC02020057
6.4	EXCENTRISCHE SPINDELSET	XGZCMS000108
6.4.1	EXCENTRISCHE SPINDEL	XGZC04020755
6.4.2	RING	XGZC02030012
6.4.3	VEERRING	XGZC02030008
6.4.4	ZESKANT DUNNE MOER M10	XGZC02020057
6.4.5	BORGRING	XGZC02030028
6.4.6	LAGER	XGZC02050016
6.5	VEERRING A5	XGZC02030011
6.6	BOLKOPBOUT MET KRUISGROEF M5X12	XGZC02010182
6.7	VERSTELBAAR HENDEL	XGZC03010041
6.8	VEERRING	XGZC02030006
6.9	GLIJLAGER	XGZC02050004
6.10	VEER	XGZC04020767
6.11	KABELCLIP BEVESTIGING	XGZC04020738
6.12	NYLON BORGMOER M5	XGZC02020045
6.13	SLUITRING ISO 140HV	XGZC02030016
6.14	SLANGKLEM-10	XGZC04020953
6.15	GROTE RING	XGZC02030013
6.16	KLINKNAGEL D6X16	XGZC02010131
6.17	KETTING DRIJFSTANG	XGZC04021083
6.18	ZESKANTMOER M8	XGZC02020012
6.19	ZESKANTSCHROEF M8X16	XGZC02010042
6.20	ZESKANT NYLON DUNNE MOEREN M8	XGZC02020056
7	ZAAGKOP SET	XGZCMS0001091
7.1	MOTOR 2.2KW 400V	XGZC050100451

Nr.	Omschrijving	Artikelnummer
7.1.1	ACHTERKANT VOOR 2.2KW MOTOR	XGZC03010110
7.1.2	WAAIER VOOR 2.2KW MOTOR	XGZC03010111
7.1.3	BUITEN FLENS X-COUP	XGZC04020667
7.1.4	BINNEN FLENS X-COUP	XGZC04020668
7.1.5	N/A IN DIT MODEL	
7.1.6	ZESKANTMOER M20	XGZC02020011
7.2	MOTOR VASTHOUDPLAAT	XGZC040207131
7.3	SPACER NYLON	XGZC03010032
7.4	SNIJKOP AS	XGZC04020195
7.5	NYLON BORGMOER M20	XGZC02020050
7.6	GROTE RING	XGZC02030013
7.7	ZESKANTBOUT M8X30	XGZC02010045
7.8	SLUITRING	XGZC02030017
7.9	VEERRING	XGZC02030006
7.10	ZESKANTMOER M8	XGZC02020012
7.11	GLIJLAGER	XGZC02050004
7.12	ZAAGHANDVAT SET	XGZCMS000111
7.12.1	ZAAG HANDVAT BUIS	XGZC04020760
7.12.2	PLASTIC HENDEL	XGZC03010018
7.12.3	ZESKANTBOUT M8X40	XGZC02010046
7.12.4	EINDKAP BUIS Ø20	XGZC03010027
7.12.5	SLUITRING	XGZC02030017
7.12.6	VEERRING	XGZC02030006
7.13	RING	XGZC02030014
7.14	STICKER CE-VEILIGHEID	XGZC06020025
7.15	ZESKANTBOUT M4X6	XGZC02010102
8	ZAAGBLAD BESCHERMING	XGZCMS000184
8.1	LEMMET GELAST	XGZC04021761
8.2	SPATLAP	XGZC03020152
8.3	WATERHOUDENDE PLAAT	XGZC04021762
8.4	KRUISKOPSCHROEF M4X12	XGZC02010038
8.5	VASTE PLAAT	XGZC04021763
8.6	ISOLATIEMOUW	XGZC03020151
8.7	SCHROEF MET T-STER VERZONKEN KOP N	XGZC02010094
8.8	LAAGBOLKOPSCHROEF MET BINNENZESK	XGZC02010011
8.9	SCHROEF M8	XGZC02020010
8.10	Y-VERDELER GELAST	XGZC04021773
8.11	REDUCERENDE NIPEL	XGZC02070001
8.12	WATERKRAAN 1/4 '	XGZC02070002
8.14	SLANGKLEM 16.2	XGZC04020281
8.15	WATERSLANG GP/GC/GK - SERIE 4.4 M	XGZC03010314
8.16	STICKER MET PIJL	XGZC06020026
8.17	BESCHERMSTICKER	XGZC06020022
8.18	FLENSMOER M8	XGZC02020060
8.19	WATER AANSLUITING ELLEBOOG	XGZC04022021
9	STEEL GUIDE	XGZCTS000014
9.1	GUIDE GELAST	XGZC04020336
9.2	GIDS	XGZC04020159
9.3	SLUITRING	XGZC02030017
9.4	SCHROEF M8	XGZC02020010
9.5	ZESKANTBOUT M8X20	XGZC02010043
9.6	VEERRING	XGZC02030006
9.7	GREEPKNOP M8-30	XGZC03010029
9.8	EXCENTRISCHE KNOP	XGZC03010054
9.9	HOUDER	XGZC02030025
9.10	HOEKSCHAAL	XGZC06020028
10	TRANSPORTWIEL MONTAGE	XGZCMS000013
10.1	WIEL D125 D12 W36 MONTAGE	XGZCMS000014

Nr.	Omschrijving	Artikelnummer
10.1.1	TRANSPORTWIEL F125	XGZC03010023
10.1.2	KOGELLAGER	XGZC02050003
10.1.3	BUS Ø12XØ8X36	XGZC04020196
10.2	SLUITRING	XGZC02030017
10.3	VEERRING	XGZC02030006
10.4	ZESKANTMOER M8	XGZC02020012
10.5	ZESKANTBOUT M8	XGZC02010057
11	GEREEDSCHAPSHOUDER EN GEREEDSCH/	XGZCMS0001001
11.1	SLEUTEL 30 MM	XGZC04020162
11.2	SLEUTEL 13 MM	XGZC04020163
11.3	RING	XGZC02030015
11.4	VEERRING	XGZC02030010
11.5	PLASTIC HOUDER VOOR GEREEDSCHAP	XGZC03010113
11.6	MOTORGEREEDSCHAP 2.2KW	XGZC040201991
11.7	KRUISKOPSCHROEF M4X16	XGZC02010058
12	HANDVAT SET	XGZCTS000100
12.1	RONDE BUIS	XGZC04021830
12.2	ALUMINIUM HANDGREEPSTEUN	XGZC04021790
12.3	SLUITRING	XGZC02030017
12.4	VEERRING	XGZC02030006
12.5	CILINDERKOPBOUT MET BINNENZESKAN	XGZC02010066
12.6	PROFIELMOER M8	XGZC04021709
13	SET LASERFRAME GS	XGZCTS000102
13.1	LASERFRAME GELAST GS	XGZC04021838
13.2	ZESKANT DUNNE MOER M10	XGZC02020057
13.3	VEERRING	XGZC02030008
13.4	RING	XGZC02030012
13.5	PLAAT	XGZC04021839
13.6	RING	XGZC02030015
13.7	NYLON BORGMOER M4	XGZC02020009
13.8	LASERSET	XGZCTS000103
13.8.1	LASER BALL_L	XGZC03010214
13.8.2	LASER BALL_R	XGZC03010215
13.8.3	LASERLAMP 9X21 -110HOEK	XGZC05010070
13.8.4	LASERBAL HOOFD COVER	XGZC03010216
13.8.5	HEX. INBUSBOUT M4X10	XGZC02010255
13.8.6	ZESKANTMOER M4	XGZC02020015
13.8.7	HEX. INBUSBOUT M4X25	XGZC02010256
13.8.8	LASERBAL ZIJKANT COVER	XGZC03010217
13.9	VEILIGHEIDSSTICKER	XGZC06020180
13.1	VEILIGHEIDSSTICKER	XGZC06020181
13.11	HEX. INBUSBOUT M4X30	XGZC02010257
13.12	DOPMOER M10	XGZC02020081
14	HIJSOOG ROND SET 1	XGZCMS000259
14.1	ZESKANTSCHROEF M8X16	XGZC02010042
14.2	MACHINE HIJSOOG ROND	XGZC04022217
14.3	GROTE RING	XGZC02030013
14.4	ZESKANTMOER M8	XGZC02020040
14.5	PROFIELMOER M8	XGZC04021709
	STROOMKABEL 400V GP/GT SERIE	XGZC05020039

Nr.	Omschrijving	Artikelnummer

GP3512L000 (230V)

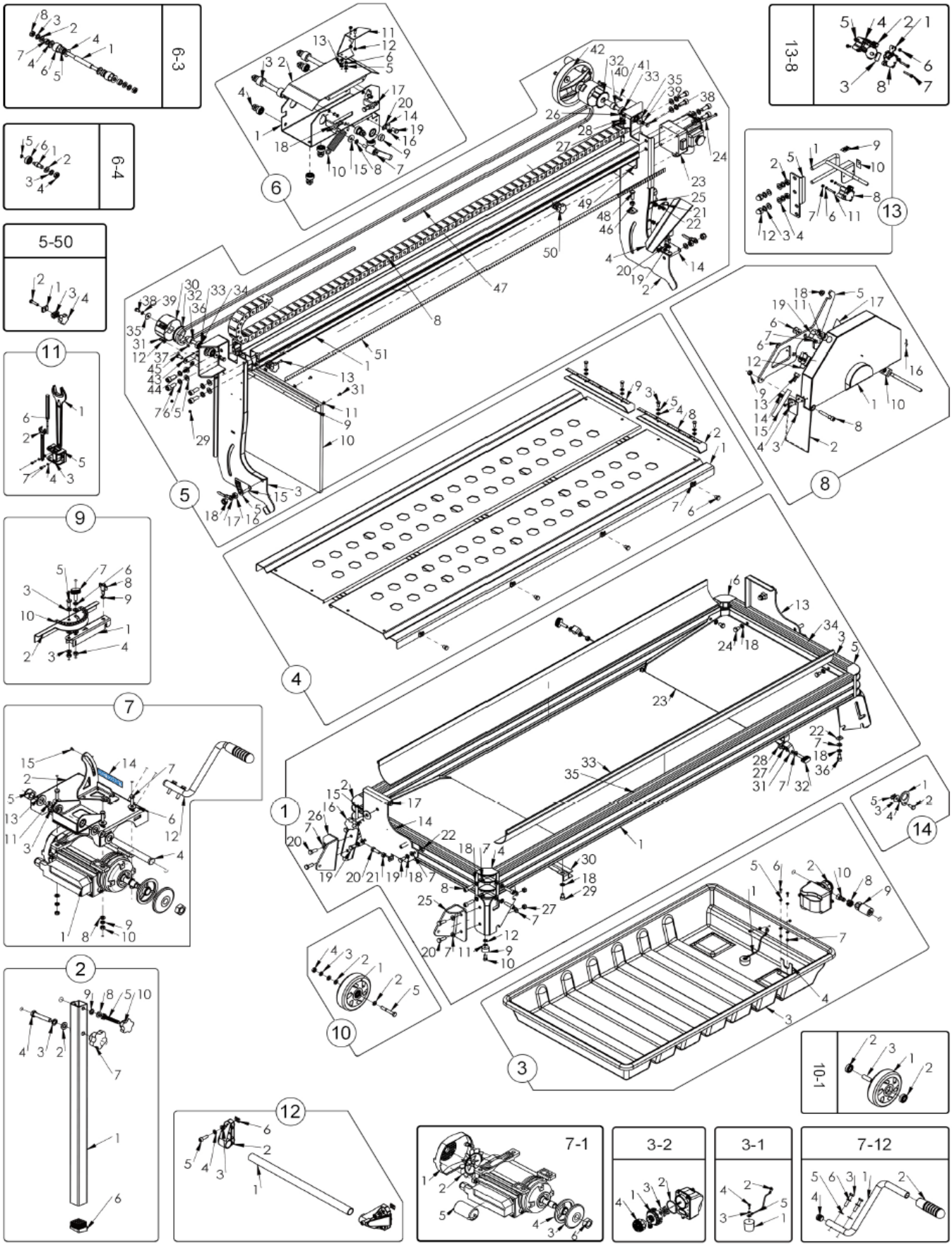

Nr.	Omschrijving	Artikelnummer
1	HOOFDFRAME SET	XGZCTS000125
1.1	PROFIEL 30X90	XGZC04022422
1.2	VOETSTEUN S1	XGZC04021714
1.3	PROFIEL 30X90	XGZC04021807
1.4	HOEKSTEUN S2	XGZC04021715
1.5	VOETSTEUN L1	XGZC04021716
1.6	VOETSTEUN L2	XGZC04021717
1.7	SLUITRING	XGZC02030017
1.8	CILINDERBOUT MET BINNENZESKANT ISO	XGZC02010092
1.9	RUBBEREN MAT	XGZC03020145
1.10	INBUSBOUT M5X16	XGZC02010063
1.11	SLUITRING ISO 140HV	XGZC02030016
1.12	NYLON BORGMOER M5	XGZC02020045
1.13	VOORSTE STEUNBEUGEL GELAST	XGZC04021811
1.14	ACHTERSTE STEUNBEUGEL GELAST	XGZC04021812
1.15	NYLON RING F10	XGZC03010146
1.16	GREEPKNOP STER M10X35	XGZC03010117
1.17	NYLON BORGMOER M10	XGZC02020008
1.18	VEERRING	XGZC02030006
1.19	ZESKANTSCHROEF M8X16	XGZC02010042
1.20	ZESKANTBOUT M8X25	XGZC02010044
1.21	ZESKANTMOER M8	XGZC02020012
1.22	PROFIELMOER M8	XGZC04021709
1.23	WATERGELEIDINGSPLAAT	XGZC04022423
1.24	ZESKANTBOUT M8X12	XGZC02010121
1.25	WIEL FRAME	XGZC04021710
1.26	WIEL FRAME	XGZC04021711
1.27	SCHROEF M8	XGZC02020010
1.28	STEUNPLAAT GELAST	XGZC04021831
1.29	ZESKANTBOUT M8X12	XGZC02010080
1.30	STEUNPLAAT 2 GELAST	XGZC04021833
1.31	PLAAT	XGZC04021718
1.32	GREEPKNOP M8-30	XGZC03010029
1.33	RUBBEREN STRIP	XGZC03020204
1.34	AFDICHTENDE KANT	XGZC03010209
1.35	AFDICHTENDE KANT	XGZC03020205
1.36	LINDERKOPBOUT MET BINNENZESKANT M	XGZC02010144
2	POTEN SET	XGZCMS000129
2.1	POOT GELAST	XGZC04021005
2.2	RING	XGZC02030021
2.3	VEERRING	XGZC02030024
2.4	ZESKANTBOUT M12X70	XGZC02010168
2.5	ZESKANTBOUT M10X65	XGZC02010252
2.6	KUNSTSTOF POOTSTEUN	XGZC03020165
2.7	HANDGREEP KNOP 65	XGZC03010139
2.8	RING	XGZC02030012
2.9	VEERRING	XGZC02030008
2.10	HANDGREEPKNOP VTC50 M10	XGZC03010024
3	WATERBAK SET	XGZCMS000010
3.1	WATER PLUG MONTAGE	XGZCMS000011
3.1.1	WATER PLUG	XGZC03010021
3.1.2	TOUW CONNECTOR	XGZC04020164
3.1.3	RING	XGZC02030015
3.1.4	ZELFTAPPENDE SCHROEF	XGZC02010052
3.1.5	TOUW WATERTANK	XGZC05020001
	FILTERSET COMPLEET WATERPOMP:	XGZCMS000284
3.2.1	FILTERSET TBV WATERPOMP	
3.2.4	INLAATKLEP	

Nr.	Omschrijving	Artikelnummer
3.10	GAS UNIT 1/4" VROUWELIJK	
3.2+3.	WATER POMP MET MANNELIJKE PLUG	XGZCMS000262
3.2	WATERPOMP 230V 50W	XGZC05010006
3.2.2	AFSLUITRING TBV WATERPOMP	XGZC03020080
3.2.3	VEN TBV WATERPOMP	XGZC03010106
3.3	WATERBAK	XGZC03010020
3.4	POMP HOUDER	XGZC04020144
3.5	RING	XGZC02030015
3.6	KRUISKOPSCHROEF M4X12	XGZC02010038
3.7	NYLON BORGMOER M4	XGZC02020009
3.8	SLANGKLEM 16.2	XGZC04020281
3.9	STEKKER MANNELIJK SP2110/P3	XGZC05020004
4	TAFEL SET	XGZCTS000126
4.1	TAFEL GELAST	XGZC04022424
4.2	PLAAT	XGZC04021719
4.3	ZESKANTBOUT M6X16	XGZC02010105
4.4	SLUITRING	XGZC02030020
4.5	VEERRING	XGZC02030019
4.6	ZESKANTBOUT M8X10	XGZC02010195
4.7	PROFIELMOER M8	XGZC04021709
4.8	LINKER SCHAAL	XGZC03010211
4.9	RECHTER SCHAAL	XGZC03010212
5	RAIL SET	XGZCTS000127
5.1	RAIL	XGZC04022425
5.2	RAILSTEUN BOVENZIJDE GELAST	XGZC04020924
5.3	RAILSTEUN GELAST-ACHTER BOVENSTE	XGZC04020925
5.4	WATERBLOKKERENDE PLAAT GELAST	XGZC04020711
5.5	RING	XGZC02030012
5.6	VEERRING	XGZC02030008
5.7	ZESKANTBOUT M10X25	XGZC02010075
5.8	KABEL BESCHERMING	XGZC03010270
5.9	PLAAT	XGZC04021748
5.10	SPATSCHERM FRAME	XGZC03020147
5.11	GROTE PAKKING	XGZC02030059
5.12	VEERRING	XGZC02030010
5.13	KRUISKOPSCHROEF M4X16	XGZC02010058
5.14	HOEKSCHAAL RECHTS	XGZC04020771
5.15	HOEKSCHAAL LINKS	XGZC04020770
5.16	ZESKANTMOER M10	XGZC02020047
5.17	SCHAALWIJZER	XGZC04020751
5.18	NYLON BORGMOER M10	XGZC02020008
5.19	ZESKANTBOUT M5X12	XGZC02010203
5.20	NYLON BORGMOER M5	XGZC02020045
5.21	WATERSLANGKLEM-15	XGZC04020952
5.22	KLINKNAGEL D6X16	XGZC02010131
5.23	SCHAKELAAR	XGZC05010071
5.24	KRUISKOPSCHROEF M5X45	XGZC02010040
5.25	STEKKER VROUWELIJK SP2110/S3	XGZC05020005
5.26	BOLKOPBOUT MET KRUISGROEF M5X12	XGZC02010182
5.27	SLUITRING ISO 140HV	XGZC02030016
5.28	VEERRING A5	XGZC02030011
5.29	NYLON BORGMOER M4	XGZC02020009
5.30	BESCHERMKAP GELAST	XGZC04021081
5.31	KRUISPAN ZESKANTBOUT M4X8	XGZC02010065
5.32	KETTINGWIEL	XGZC04021079
5.33	DIEPGROEFKOGELLAGER	XGZC02050022
5.34	BUS	XGZC04020934
5.35	RING	XGZC04020937

Nr.	Omschrijving	Artikelnummer
5.36	AANGEDREVEN SPINDEL	XGZC04021080
5.37	SPIE A5X5X10	XGZC02040022
5.38	ZESKANTBOUT M6X12	XGZC02010184
5.39	VEERRING	XGZC02030019
5.40	AANDRIJFSPIL	XGZC04021078
5.41	SPIE	XGZC02040021
5.42	HANDWIEL D160	XGZC03010125
5.43	PLAAT	XGZC04022039
5.44	SLUITRING	XGZC02030017
5.45	ZESKANTSCHROEF M8X16	XGZC02010042
5.46	ZESKANTMOER M8	XGZC02020012
5.47	KETTING 05B-1	XGZC04022426
5.48	ZESKANTBOUT M8X25	XGZC02010044
5.49	MAT	XGZC03020085
5.50	ZAAGKOP STOP SET	XGZCMS000117
5.50.1	GLIJDEND STUK	XGZC03010038
5.50.2	ZESKANTBOUT M6X25	XGZC02010101
5.50.3	AFSTANDHOUDER	XGZC03010039
5.50.4	DRAAIKNOP M6	XGZC03010059
5.51	SCHAAL LABEL	XGZC06020236
6	RAIL SLIDER A SET	XGZCMS0001251
6.1	HOOFDFRAME VAN RAILSLIDER GELAST	XGZC040209231
6.2	VERSCHUIFBARE RACK-COVER	XGZC040207241
6.3	LAGER & SPINDEL SET	XGZCMS000107
6.3.1	LANGE SPIL	XGZC04020754
6.3.2	RING	XGZC02030012
6.3.3	VEERRING	XGZC02030008
6.3.4	RING	XGZC04020763
6.3.5	NAALDLAGER	XGZC02050015
6.3.6	NYLON BUS BUITEN	XGZC03010119
6.3.7	LAGERBUS 10.2X18X9	XGZC04020753
6.3.8	ZESKANT DUNNE MOER M10	XGZC02020057
6.4	EXCENTRISCHE SPINDELSET	XGZCMS000108
6.4.1	EXCENTRISCHE SPINDEL	XGZC04020755
6.4.2	RING	XGZC02030012
6.4.3	VEERRING	XGZC02030008
6.4.4	ZESKANT DUNNE MOER M10	XGZC02020057
6.4.5	BORGRING	XGZC02030028
6.4.6	LAGER	XGZC02050016
6.5	VEERRING A5	XGZC02030011
6.6	BOLKOPBOUT MET KRUISGROEF M5X12	XGZC02010182
6.7	SLUITRING	XGZC02030017
6.8	VERSTELBAAR HENDEL	XGZC03010041
6.9	VEERRING	XGZC02030006
6.10	GLIJLAGER	XGZC02050004
6.11	VEER	XGZC04020767
6.12	KABELCLIP BEVESTIGING	XGZC04020738
6.13	NYLON BORGMOER M5	XGZC02020045
6.14	SLUITRING ISO 140HV	XGZC02030016
6.15	SLANGKLEM-10	XGZC04020953
6.16	GROTE RING	XGZC02030013
6.17	KLINKNAGEL D6X16	XGZC02010131
6.18	KETTING DRIJFSTANG	XGZC04021083
6.19	ZESKANTMOER M8	XGZC02020012
6.20	ZESKANTSCHROEF M8X16	XGZC02010042
6.21	ZESKANT NYLON DUNNE MOEREN M8	XGZC02020056
7	ZAAGKOP SET	XGZCMS0001091
7.1	MOTOR 2.2KW 230V	XGZC05010004

Nr.	Omschrijving	Artikelnummer
7.1.1	ACHTERKLEP MOTOR 2.2W	XGZC03010110
7.1.2	WAAIER MOTOR 2.2W	XGZC03010111
7.1.3	BUITEN FLENS X-COUP	XGZC04020667
7.1.4	BINNEN FLENS X-COUP	XGZC04020668
7.1.5	CONDENSATOR 40uF 450VAC 50/60Hz	XGZC05010152
7.1.6	ZESKANTMOER M20	XGZC02020011
7.2	MOTOR VASTHOUDPLAAT	XGZC040207131
7.3	SPACER NYLON	XGZC03010032
7.4	SNIJKOP AS	XGZC04020195
7.5	NYLON BORGMOER M20	XGZC02020050
7.6	GROTE RING	XGZC02030013
7.7	ZESKANTBOUT M8X30	XGZC02010045
7.8	SLUITRING	XGZC02030017
7.9	VEERRING	XGZC02030006
7.10	ZESKANTMOER M8	XGZC02020012
7.11	GLIJLAGER	XGZC02050004
7.12	ZAAGHANDVAT SET	XGZCMS000111
7.12.1	ZAAG HANDVAT BUIS	XGZC04020760
7.12.2	PLASTIC HENDEL	XGZC03010018
7.12.3	ZESKANTBOUT M8X40	XGZC02010046
7.12.4	EINDKAP BUIS Ø20	XGZC03010027
7.12.5	SLUITRING	XGZC02030017
7.12.6	VEERRING	XGZC02030006
7.13	RING	XGZC02030014
7.14	STICKER CE-VEILIGHEID	XGZC06020025
7.15	ZESKANTBOUT M4X6	XGZC02010102
8	ZAAGBLAD BESCHERMING	XGZCMS000184
8.1	LEMMET GELAST	XGZC04021761
8.2	SPATLAP	XGZC03020152
8.3	WATERHOUDENDE PLAAT	XGZC04021762
8.4	KRUISKOPSCHROEF M4X12	XGZC02010038
8.5	VASTE PLAAT	XGZC04021763
8.6	ISOLATIEMOUW	XGZC03020151
8.7	SCHROEF MET T-STER VERZONKEN KOP N	XGZC02010094
8.8	LAAGBOLKOPSCHROEF MET BINNENZESK	XGZC02010011
8.9	SCHROEF M8	XGZC02020010
8.10	Y-VERDELER GELAST	XGZC04021773
8.11	REDUCERENDE NIPEL	XGZC02070001
8.12	WATERKRAAN 1/4 '	XGZC02070002
8.13	GAS UNIT 1/4" VROUWELIJK	XGZC02070003
8.14	SLANGKLEM 16.2	XGZC04020281
8.15	WATERSLANG GP/GC/GK - SERIE 4.4 M	XGZC03010314
8.16	STICKER MET PIJL	XGZC06020026
8.17	BESCHERMSTICKER	XGZC06020022
8.18	FLENSMOER M8	XGZC02020060
8.19	WATER AANSLUITING ELLEBOOG	XGZC04022021
9	STEEL GUIDE	XGZCTS000014
9.1	GUIDE GELAST	XGZC04020336
9.2	GIDS	XGZC04020159
9.3	SLUITRING	XGZC02030017
9.4	SCHROEF M8	XGZC02020010
9.5	ZESKANTBOUT M8X20	XGZC02010043
9.6	VEERRING	XGZC02030006
9.7	GREEPKNOP M8-30	XGZC03010029
9.8	EXCENTRISCHE KNOP	XGZC03010054
9.9	HOUDER	XGZC02030025
9.10	HOEKSCHAAL	XGZC06020028
10	TRANSPORTWIEL MONTAGE	XGZCMS000013

Nr.	Omschrijving	Artikelnummer
10.1	WIEL D125 D12 W36 MONTAGE	XGZCMS000014
10.1.1	TRANSPORTWIEL F125	XGZC03010023
10.1.2	KOGELLAGER	XGZC02050003
10.1.3	BUS Ø12XØ8X36	XGZC04020196
10.2	SLUITRING	XGZC02030017
10.3	VEERRING	XGZC02030006
10.4	ZESKANTMOER M8	XGZC02020012
10.5	ZESKANTBOUT M8	XGZC02010057
11	GEREEDSCHAPSHOUDER EN GEREEDSCHA	XGZCMS0001001
11.1	SLEUTEL 30 MM	XGZC04020162
11.2	SLEUTEL 13 MM	XGZC04020163
11.3	RING	XGZC02030015
11.4	VEERRING	XGZC02030010
11.5	PLASTIC HOUDER VOOR GEREEDSCHAP	XGZC03010113
11.6	MOTORGEREEDSCHAP 2.2KW	XGZC040201991
11.7	KRUISKOPSCHROEF M4X16	XGZC02010058
12	HANDVAT SET	XGZCTS000100
12.1	RONDE BUIS	XGZC04021830
12.2	ALUMINIUM HANDGREEPSTEUN	XGZC04021790
12.3	SLUITRING	XGZC02030017
12.4	VEERRING	XGZC02030006
12.5	CILINDERKOPBOUT MET BINNENZESKANT	XGZC02010066
12.6	PROFIELMOER M8	XGZC04021709
13	SET LASERFRAME GS	XGZCTS000102
13.1	LASERFRAME GELAST GS	XGZC04021838
13.2	ZESKANT DUNNE MOER M10	XGZC02020057
13.3	VEERRING	XGZC02030008
13.4	RING	XGZC02030012
13.5	PLAAT	XGZC04021839
13.6	RING	XGZC02030015
13.7	NYLON BORGMOER M4	XGZC02020009
13.8	LASERSET	XGZCTS000103
13.8.1	LASER BALL_L	XGZC03010214
13.8.2	LASER BALL_R	XGZC03010215
13.8.3	LASERLAMP 9X21 -110HOEK	XGZC05010070
13.8.4	LASERBAL HOOFD COVER	XGZC03010216
13.8.5	HEX. INBUSBOUT M4X10	XGZC02010255
13.8.6	ZESKANTMOER M4	XGZC02020015
13.8.7	HEX. INBUSBOUT M4X25	XGZC02010256
13.8.8	LASERBAL ZIJKANT COVER	XGZC03010217
13.9	VEILIGHEIDSSTICKER	XGZC06020180
13.10	VEILIGHEIDSSTICKER	XGZC06020181
13.11	HEX. INBUSBOUT M4X30	XGZC02010257
13.12	DOPMOER M10	XGZC02020081
14	HIJSOOG ROND SET 1	XGZCMS000259
14.1	ZESKANTSCHROEF M8X16	XGZC02010042
14.2	MACHINE HIJSOOG ROND	XGZC04022217
14.3	GROTE RING	XGZC02030013
14.4	ZESKANTMOER M8	XGZC02020040
14.5	PROFIELMOER M8	XGZC04021709
	STROOMKABEL 230V GC/GP/GT/BEX SER	XGZC05010069

Nr.	Omschrijving	Artikelnummer

GP3512LK00 (400V)

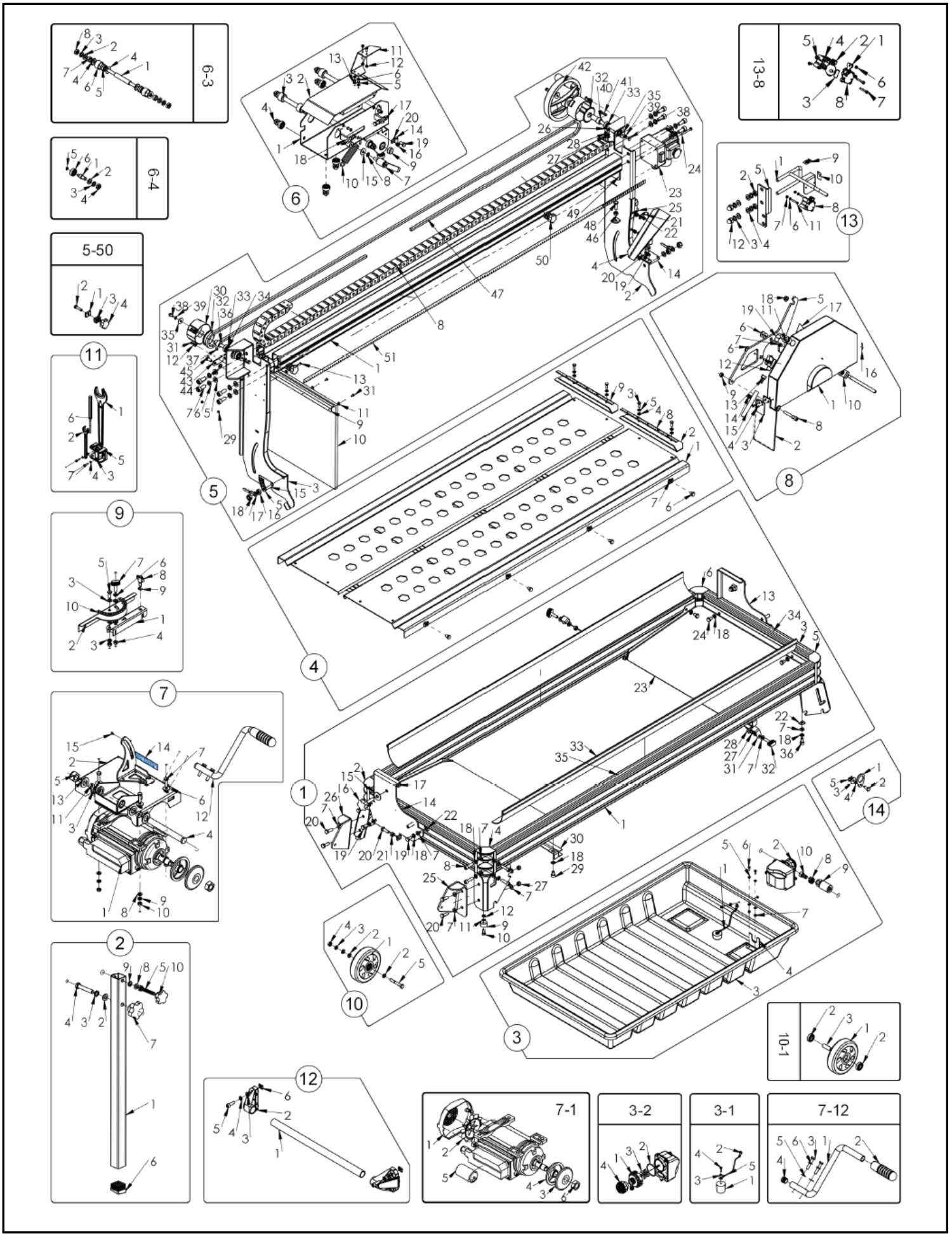

Nr.	Omschrijving	Artikelnummer
1	HOOFDFRAME SET	XGZCTS000125
1.1	PROFIEL 30X90	XGZC04022422
1.2	VOETSTEUN S1	XGZC04021714
1.3	PROFIEL 30X90	XGZC04021807
1.4	HOEKSTEUN S2	XGZC04021715
1.5	VOETSTEUN L1	XGZC04021716
1.6	VOETSTEUN L2	XGZC04021717
1.7	SLUITRING	XGZC02030017
1.8	CILINDERBOUT MET BINNENZESKANT IS(	XGZC02010092
1.9	RUBBER POOTJE	XGZC03020145
1.10	INBUSBOUT M5X16	XGZC02010063
1.11	SLUITRING ISO 140HV	XGZC02030016
1.12	NYLON BORGMOER M5	XGZC02020045
1.13	VOORSTE STEUNBEUGEL GELAST	XGZC04021811
1.14	ACHTERSTE STEUNBEUGEL GELAST	XGZC04021812
1.15	NYLON RING F10	XGZC03010146
1.16	GREEPKNOP STER M10X35	XGZC03010117
1.17	NYLON BORGMOER M10	XGZC02020008
1.18	VEERRING	XGZC02030006
1.19	ZESKANTSCHROEF M8X16	XGZC02010042
1.20	ZESKANTBOUT M8X25	XGZC02010044
1.21	ZESKANTMOER M8	XGZC02020012
1.22	PROFIELMOER M8	XGZC04021709
1.23	WATERGELEIDINGSPLAAT	XGZC04022423
1.24	ZESKANTBOUT M8X12	XGZC02010121
1.25	WIEL FRAME	XGZC04021710
1.26	WIEL FRAME	XGZC04021711
1.27	SCHROEF M8	XGZC02020010
1.28	STEUNPLAAT GELAST	XGZC04021831
1.29	ZESKANTBOUT M8X12	XGZC02010080
1.30	STEUNPLAAT 2 GELAST	XGZC04021833
1.31	PLAAT	XGZC04021718
1.32	GREEPKNOP M8-30	XGZC03010029
1.33	RUBBEREN STRIP	XGZC03020204
1.34	AFDICHTENDE KANT	XGZC03010209
1.35	AFDICHTENDE KANT	XGZC03020205
1.36	LINDERKOPBOUT MET BINNENZESKANT M	XGZC02010144
2	POTEN SET	XGZCMS000129
2.1	POOT GELAST	XGZC04021005
2.2	RING	XGZC02030021
2.3	VEERRING	XGZC02030024
2.4	ZESKANTBOUT M12X70	XGZC02010168
2.5	ZESKANTBOUT M10X65	XGZC02010252
2.6	KUNSTSTOF POOTSTEUN	XGZC03020165
2.7	HANDGREEP KNOP 65	XGZC03010139
2.8	RING	XGZC02030012
2.9	VEERRING	XGZC02030008
2.10	HANDGREEPKNOP VTC50 M10	XGZC03010024
3	WATERBAK SET	XGZCMS000010
3.1	WATER PLUG MONTAGE	XGZCMS000011
3.1.1	WATER PLUG	XGZC03010021
3.1.2	TOUW CONNECTOR	XGZC04020164
3.1.3	RING	XGZC02030015
3.1.4	ZELFTAPPENDE SCHROEF	XGZC02010052
3.1.5	TOUW WATERTANK	XGZC05020001
	FILTERSET COMPLEET WATERPOMP:	XGZCMS000284
3.2.1	FILTERSET TBV WATERPOMP	
3.2.4	INLAATKLEP	

Nr.	Omschrijving	Artikelnummer
3.10	GAS UNIT 1/4" VROUWELIJK	
3.2+3.(	WATER POMP MET MANNELIJKE PLUG	XGZCMS000262
3.2	WATERPOMP 230V 50W	XGZC05010006
3.2.2	AFSLUITRING TBV WATERPOMP	XGZC03020080
3.2.3	VEN TBV WATERPOMP	XGZC03010106
3.3	WATERBAK	XGZC03010020
3.4	POMP HOUDER	XGZC04020144
3.5	RING	XGZC02030015
3.6	KRUISKOPSCHROEF M4X12	XGZC02010038
3.7	NYLON BORGMOER M4	XGZC02020009
3.8	SLANGKLEM 16.2	XGZC04020281
3.9	STEKKER MANNELIJK SP2110/P3	XGZC05020004
4	TAFEL SET	XGZCTS000126
4.1	TAFEL GELAST	XGZC04022424
4.2	PLAAT	XGZC04021719
4.3	ZESKANTBOUT M6X16	XGZC02010105
4.4	SLUITRING	XGZC02030020
4.5	VEERRING	XGZC02030019
4.6	ZESKANTBOUT M8X10	XGZC02010195
4.7	PROFIELMOER M8	XGZC04021709
4.8	LINKER SCHAAL	XGZC03010211
4.9	RECHTER SCHAAL	XGZC03010212
5	RAIL SET	XGZCTS000127
5.1	RAIL	XGZC04022425
5.2	RAILSTEUN BOVENZIJDE GELAST	XGZC04020924
5.3	RAILSTEUN GELAST-ACHTER BOVENSTE	XGZC04020925
5.4	WATERBLOKKERENDE PLAAT GELAST	XGZC04020711
5.5	RING	XGZC02030012
5.6	VEERRING	XGZC02030008
5.7	ZESKANTBOUT M10X25	XGZC02010075
5.8	KABEL BESCHERMING	XGZC03010270
5.9	PLAAT	XGZC04021748
5.10	SPATSCHERM FRAME	XGZC03020147
5.11	GROTE PAKKING	XGZC02030059
5.12	VEERRING	XGZC02030010
5.13	KRUISKOPSCHROEF M4X16	XGZC02010058
5.14	HOEKSCHAAL RECHTS	XGZC04020771
5.15	HOEKSCHAAL LINKS	XGZC04020770
5.16	ZESKANTMOER M10	XGZC02020047
5.17	SCHAALWIJZER	XGZC04020751
5.18	NYLON BORGMOER M10	XGZC02020008
5.19	ZESKANTBOUT M5X12	XGZC02010203
5.20	NYLON BORGMOER M5	XGZC02020045
5.21	WATERSLANGKLEM-15	XGZC04020952
5.22	KLINKNAGEL D6X16	XGZC02010131
5.23	SCHAKELAAR	XGZC05010071
5.24	KRUISKOPSCHROEF M5X45	XGZC02010040
5.25	STEKKER VROUWELIJK SP2110/S3	XGZC05020005
5.26	BOLKOPBOUT MET KRUISGROEF M5X12	XGZC02010182
5.27	SLUITRING ISO 140HV	XGZC02030016
5.28	VEERRING A5	XGZC02030011
5.29	NYLON BORGMOER M4	XGZC02020009
5.30	BESCHERMKAP GELAST	XGZC04021081
5.31	KRUISPAN ZESKANTBOUT M4X8	XGZC02010065
5.32	KETTINGWIEL	XGZC04021079
5.33	DIEPGROEFKOGELLAGER	XGZC02050022
5.34	BUS	XGZC04020934
5.35	RING	XGZC04020937

Nr.	Omschrijving	Artikelnummer
5.36	AANGEDREVEN SPINDEL	XGZC04021080
5.37	SPIE A5X5X10	XGZC02040022
5.38	ZESKANTBOUT M6X12	XGZC02010184
5.39	VEERRING	XGZC02030019
5.40	AANDRIJFSPIL	XGZC04021078
5.41	SPIE	XGZC02040021
5.42	HANDWIEL D160	XGZC03010125
5.43	PLAAT	XGZC04022039
5.44	SLUITRING	XGZC02030017
5.45	ZESKANTSCHROEF M8X16	XGZC02010042
5.46	ZESKANTMOER M8	XGZC02020012
5.47	KETTING 05B-1	XGZC04022426
5.48	ZESKANTBOUT M8X25	XGZC02010044
5.49	MAT	XGZC03020085
5.50	ZAAGKOP STOP SET	XGZCMS000117
5.50.1	GLIJDEND STUK	XGZC03010038
5.50.2	ZESKANTBOUT M6X25	XGZC02010101
5.50.3	AFSTANDHOUDER	XGZC03010039
5.50.4	DRAAIKNOP M6	XGZC03010059
5.51	SCHAAL LABEL	XGZC06020236
6	RAIL SLIDER A SET	XGZCMS0001251
6.1	HOOFDFRAME VAN RAILSLIDER GELAST	XGZC040209231
6.2	VERSCHUIFBARE RACK-COVER	XGZC040207241
6.3	LAGER & SPINDEL SET	XGZCMS000107
6.3.1	LANGE SPIL	XGZC04020754
6.3.2	RING	XGZC02030012
6.3.3	VEERRING	XGZC02030008
6.3.4	RING	XGZC04020763
6.3.5	NAALDLAGER	XGZC02050015
6.3.6	NYLON BUS BUITEN	XGZC03010119
6.3.7	LAGERBUS 10.2X18X9	XGZC04020753
6.3.8	ZESKANT DUNNE MOER M10	XGZC02020057
6.4	EXCENTRISCHE SPINDELSET	XGZCMS000108
6.4.1	EXCENTRISCHE SPINDEL	XGZC04020755
6.4.2	RING	XGZC02030012
6.4.3	VEERRING	XGZC02030008
6.4.4	ZESKANT DUNNE MOER M10	XGZC02020057
6.4.5	BORGRING	XGZC02030028
6.4.6	LAGER	XGZC02050016
6.5	VEERRING A5	XGZC02030011
6.6	BOLKOPBOUT MET KRUISGROEF M5X12	XGZC02010182
6.7	SLUITRING	XGZC02030017
6.8	VERSTELBAAR HENDEL	XGZC03010041
6.9	VEERRING	XGZC02030006
6.10	GLIJLAGER	XGZC02050004
6.11	VEER	XGZC04020767
6.12	KABELCLIP BEVESTIGING	XGZC04020738
6.13	NYLON BORGMOER M5	XGZC02020045
6.14	SLUITRING ISO 140HV	XGZC02030016
6.15	SLANGKLEM-10	XGZC04020953
6.16	GROTE RING	XGZC02030013
6.17	KLINKNAGEL D6X16	XGZC02010131
6.18	KETTING DRIJFSTANG	XGZC04021083
6.19	ZESKANTMOER M8	XGZC02020012
6.20	ZESKANTSCHROEF M8X16	XGZC02010042
6.21	ZESKANT NYLON DUNNE MOEREN M8	XGZC02020056
7	ZAAGKOP SET	XGZCMS0001091
7.1	MOTOR 2.2KW 400V	XGZC050100451

Nr.	Omschrijving	Artikelnummer
7.1.1	ACHTERKLEP MOTOR 2.2W	XGZC03010110
7.1.2	WAAIER MOTOR 2.2W	XGZC03010111
7.1.3	BUITEN FLENS X-COUP	XGZC04020667
7.1.4	BINNEN FLENS X-COUP	XGZC04020668
7.1.5	N/A IN DIT MODEL	
7.1.6	ZESKANTMOER M20	XGZC02020011
7.2	MOTOR VASTHOUDPLAAT	XGZC040207131
7.3	SPACER NYLON	XGZC03010032
7.4	SNIJKOP AS	XGZC04020195
7.5	NYLON BORGMOER M20	XGZC02020050
7.6	GROTE RING	XGZC02030013
7.7	ZESKANTBOUT M8X30	XGZC02010045
7.8	SLUITRING	XGZC02030017
7.9	VEERRING	XGZC02030006
7.10	ZESKANTMOER M8	XGZC02020012
7.11	GLIJLAGER	XGZC02050004
7.12	ZAAGHANDVAT SET	XGZCMS000111
7.12.1	ZAAG HANDVAT BUIS	XGZC04020760
7.12.2	PLASTIC HENDEL	XGZC03010018
7.12.3	ZESKANTBOUT M8X40	XGZC02010046
7.12.4	EINDKAP BUIS Ø20	XGZC03010027
7.12.5	SLUITRING	XGZC02030017
7.12.6	VEERRING	XGZC02030006
7.13	RING	XGZC02030014
7.14	STICKER CE-VEILIGHEID	XGZC06020025
7.15	ZESKANTBOUT M4X6	XGZC02010102
8	ZAAGBLAD BESCHERMING	XGZCMS000184
8.1	LEMMET GELAST	XGZC04021761
8.2	SPATLAP	XGZC03020152
8.3	WATERHOUDENDE PLAAT	XGZC04021762
8.4	KRUISKOPSCHROEF M4X12	XGZC02010038
8.5	VASTE PLAAT	XGZC04021763
8.6	ISOLATIEMOUW	XGZC03020151
8.7	SCHROEF MET T-STER VERZONKEN KOP M	XGZC02010094
8.8	LAAGBOLKOPSCHROEF MET BINNENZESK	XGZC02010011
8.9	SCHROEF M8	XGZC02020010
8.10	Y-VERDELER GELAST	XGZC04021773
8.11	REDUCERENDE NIPEL	XGZC02070001
8.12	WATERKRAAN 1/4 '	XGZC02070002
8.13	GAS UNIT 1/4" VROUWELIJK	XGZC02070003
8.14	SLANGKLEM 16.2	XGZC04020281
8.15	WATERSLANG GP/GC/GK - SERIE 4.4 M	XGZC03010314
8.16	STICKER MET PIJL	XGZC06020026
8.17	BESCHERMSTICKER	XGZC06020022
8.18	FLENSMOER M8	XGZC02020060
8.19	WATER AANSLUITING ELLEBOOG	XGZC04022021
9	STEEL GUIDE	XGZCTS000014
9.1	GUIDE GELAST	XGZC04020336
9.2	GIDS	XGZC04020159
9.3	SLUITRING	XGZC02030017
9.4	SCHROEF M8	XGZC02020010
9.5	ZESKANTBOUT M8X20	XGZC02010043
9.6	VEERRING	XGZC02030006
9.7	GREEPKNOP M8-30	XGZC03010029
9.8	EXCENTRISCHE KNOP	XGZC03010054
9.9	HOUDER	XGZC02030025
9.10	HOEKSCHAAL	XGZC06020028
10	TRANSPORTWIEL MONTAGE	XGZCMS000013

Nr.	Omschrijving	Artikelnummer
10.1	WIEL D125 D12 W36 MONTAGE	XGZCMS000014
10.1.1	TRANSPORTWIEL F125	XGZC03010023
10.1.2	KOGELLAGER	XGZC02050003
10.1.3	BUS Ø12XØ8X36	XGZC04020196
10.2	SLUITRING	XGZC02030017
10.3	VEERRING	XGZC02030006
10.4	ZESKANTMOER M8	XGZC02020012
10.5	ZESKANTBOUT M8	XGZC02010057
11	GEREEDSCHAPSHOUDER EN GEREEDSCHA	XGZCMS0001001
11.1	SLEUTEL 30 MM	XGZC04020162
11.2	SLEUTEL 13 MM	XGZC04020163
11.3	RING	XGZC02030015
11.4	VEERRING	XGZC02030010
11.5	PLASTIC HOUDER VOOR GEREEDSCHAP	XGZC03010113
11.6	MOTORGEREEDSCHAP 2.2KW	XGZC040201991
11.7	KRUISKOPSCHROEF M4X16	XGZC02010058
12	HANDVAT SET	XGZCTS000100
12.1	RONDE BUIS	XGZC04021830
12.2	ALUMINIUM HANDGREEPSTEUN	XGZC04021790
12.3	SLUITRING	XGZC02030017
12.4	VEERRING	XGZC02030006
12.5	CILINDERKOPBOUT MET BINNENZESKANT	XGZC02010066
12.6	PROFIELMOER M8	XGZC04021709
13	SET LASERFRAME GS	XGZCTS000102
13.1	LASERFRAME GELAST GS	XGZC04021838
13.2	ZESKANT DUNNE MOER M10	XGZC02020057
13.3	VEERRING	XGZC02030008
13.4	RING	XGZC02030012
13.5	PLAAT	XGZC04021839
13.6	RING	XGZC02030015
13.7	NYLON BORGMOER M4	XGZC02020009
13.8	LASERSET	XGZCTS000103
13.8.1	LASER BALL_L	XGZC03010214
13.8.2	LASER BALL_R	XGZC03010215
13.8.3	LASERLAMP 9X21 -110HOEK	XGZC05010070
13.8.4	LASERBAL HOOFD COVER	XGZC03010216
13.8.5	HEX. INBUSBOUT M4X10	XGZC02010255
13.8.6	ZESKANTMOER M4	XGZC02020015
13.8.7	HEX. INBUSBOUT M4X25	XGZC02010256
13.8.8	LASERBAL ZIJKANT COVER	XGZC03010217
13.9	VEILIGHEIDSSTICKER	XGZC06020180
13.10	VEILIGHEIDSSTICKER	XGZC06020181
13.11	HEX. INBUSBOUT M4X30	XGZC02010257
13.12	DOPMOER M10	XGZC02020081
14	HIJSOOG ROND SET 1	XGZCMS000259
14.1	ZESKANTSCHROEF M8X16	XGZC02010042
14.2	MACHINE HIJSOOG ROND	XGZC04022217
14.3	GROTE RING	XGZC02030013
14.4	ZESKANTMOER M8	XGZC02020040
14.5	PROFIELMOER M8	XGZC04021709
	STROOMKABEL 400V GP/GT SERIE	XGZC05020039

Nr.	Omschrijving	Artikelnummer

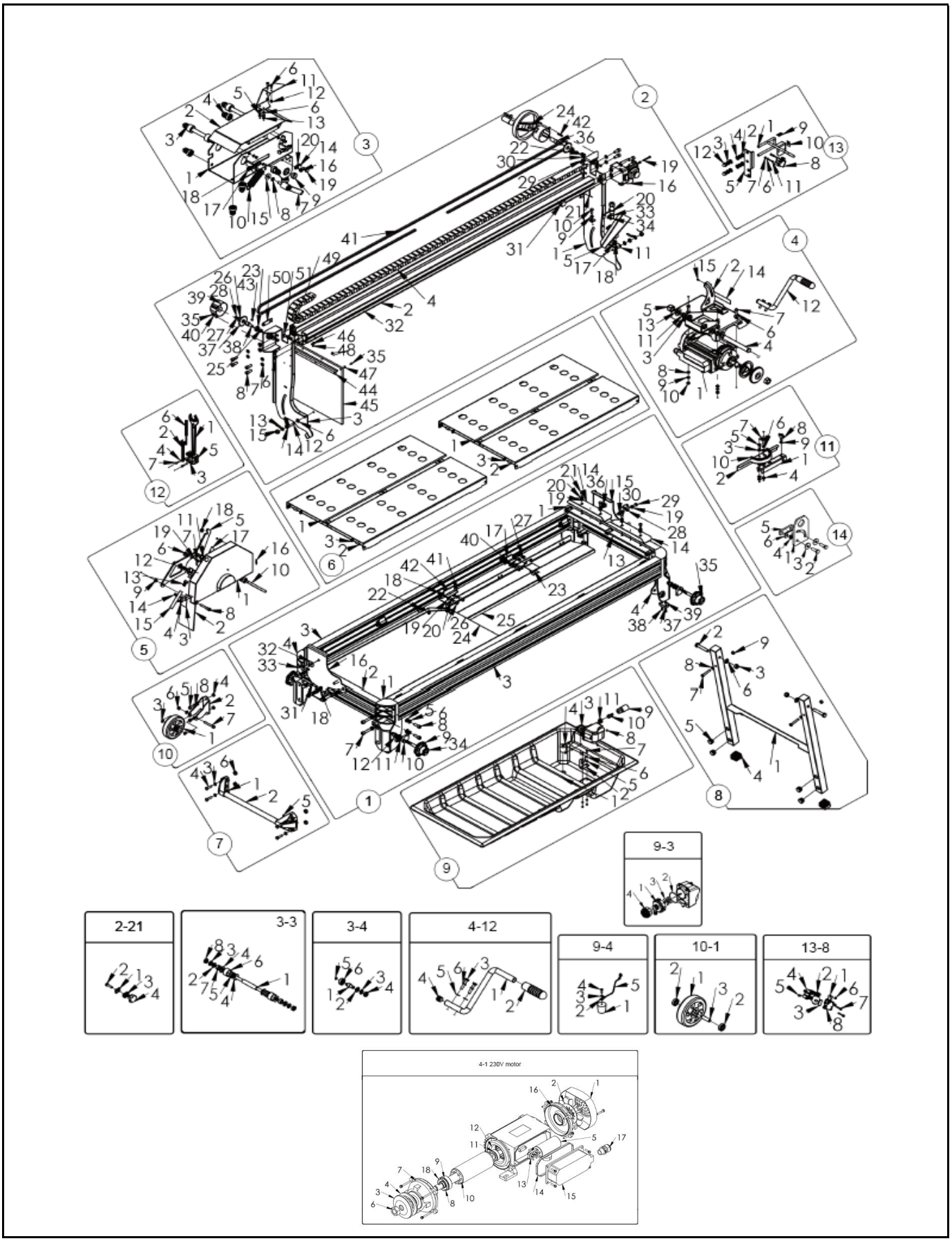
1
2
3
4
5
6
7
8
9
10
11
12
13
14
9-3
2-21
3-3
3-4
4-12
9-4
10-1
13-8
4-1 230V motor

Nr.	Omschrijving	Artikelnummer
1	HOOFDFRAME SET	XGZCTS000122
1.1	ALUMINIUM CONNECTOR RECHTSVOOR	XGZC04020305
1.2	ALUMINIUM STAAF (KORT)	XGZC04020306
1.3	ALUMINIUM STAAF (LANG)	XGZC04022400
1.4	ALUMINIUM CONNECTOR LINKSVOOR	XGZC04020307
1.5	RING	XGZC02030012
1.6	VEERRING	XGZC02030008
1.7	ISO4762-M10x45	XGZC02010338
1.8	ZESKANTBOUT ISO 4762M 10X30	XGZC02010337
1.9	DRAAIKNOP	XGZC04020333
1.10	NOK 1025	XGZC04020335
1.11	RING	XGZC02030021
1.12	NYLON BORGMOER M12	XGZC02020049
1.13	HEK BEVESTIGINGSDELEN GELAST	XGZC04020919
1.14	SCHERM	XGZC04020747
1.15	RAILSTEUN GELAST-VOORZIJDE ONDER	XGZC04020917
1.16	RAILSTEUN GELAST-ACHTER ONDER	XGZC04020918
1.17	WERKTAFEL STEUNPLAAT GELAST	XGZC04021307
1.18	ZESKANTMOER M8	XGZC02020012
1.19	SLUITRING	XGZC02030017
1.20	VEERRING	XGZC02030006
1.21	ZESKANTSCHROEF M8X16	XGZC02010042
1.22	ZESHOEKIG AFSTANDSSTUK M8	XGZC04020311
1.23	WATERBAK STEUN GELAST	XGZC04020302
1.24	WATERGELEIDER GELAST	XGZC04022401
1.25	RUBBEREN STUK	XGZC03020202
1.26	CILINDERKOPBOUT MET BINNENZESKAN M8X20	XGZC02010077
1.27	ZESKANTBOUT M8X12	XGZC02010121
1.28	WATERBAK AANPASSING STOP	XGZC04020313
1.29	ZESKANTBOUT M8X20	XGZC02010043
1.30	SCHROEF M8	XGZC02020010
1.31	ZESKANTBOUT M8X25	XGZC02010044
1.32	NYLON RING F10	XGZC03010146
1.33	GREEPKNOP STER M10X35	XGZC03010117
1.34	DRAAIRICHTINGLABEL (LINKS)	XGZC06020032
1.35	DRAAIRICHTING LABEL (RECHTS)	XGZC06020030
1.36	NYLON BORGMOER M10	XGZC02020008
1.37	RUBBEREN AFSTANDHOUDER	XGZC03010050
1.38	INBUSBOUT M5X20	XGZC02010062
1.39	NYLON BORGMOER M5	XGZC02020045
1.40	RUBBEREN DEKEN	XGZC05020021
1.41	RUBBEREN DEKEN	XGZC03020273
1.42	WERKTAFEL STEUNPLAAT GELAST 2	XGZC04023136
2	RAIL & ONDERSTEUNING SET	XGZCTS000123
2.1	RAILSTEUN BOVENZIJDE GELAST	XGZC04020924
2.2	ALUMINIUM RAIL AM	XGZC04022402
2.3	RAILSTEUN GELAST-ACHTER BOVENSTE	XGZC04020925
2.4	KABELBESCHERMER	XGZC04022403
2.5	WATERBLOKKERENDE PLAAT GELAST	XGZC04020711
2.6	RING	XGZC02030012
2.7	VEERRING	XGZC02030008
2.8	ZESKANTBOUT M10X25	XGZC02010075
2.9	ZESKANTMOER M8	XGZC02020012
2.10	ZESKANTBOUT M8X25	XGZC02010044
2.11	HOEKSCHAAL RECHTS	XGZC04020771
2.12	HOEKSCHAAL LINKS	XGZC04020770
2.13	SCHAALWIJZER	XGZC04020751
2.14	ZESKANT DUNNE MOER M10	XGZC02020057
2.15	NYLON BORGMOER M10	XGZC02020008
2.16	SCHAKELAAR	XGZC05010071
2.17	ZESKANTBOUT M5X12	XGZC02010203
2.18	NYLON BORGMOER M5	XGZC02020045
2.19	KRUISKOPSCHROEF M5X45	XGZC02010040
2.20	STEKKER VROUWELIJK SP2110/S3	XGZC05020005
2.21	MAT	XGZC03020085
2.22	BOLKOPBOUT MET KRUISGROEF M5X12	XGZC02010182
2.23	DIEPGROEFKOGELLAGER	XGZC02050022
2.24	HANDWIEL D160	XGZC03010125
2.25	BUS	XGZC04020934
2.26	RING	XGZC04020937
2.27	VEERRING	XGZC02030019
2.28	ZESKANTBOUT M6X12	XGZC02010184
2.29	SLUITRING ISO 140HV	XGZC02030016
2.30	VEERRING A5	XGZC02030011
2.31	ZAAGKOP STOP SET	XGZCMS000117
2.31.1	GLIJDEND STUK	XGZC03010038
2.31.2	ZESKANTBOUT M6X25	XGZC02010101
2.31.3	AFSTANDHOUDER	XGZC03010039
2.31.4	DRAAIKNOP M6	XGZC03010059
2.32	SCHAAL LABEL	XGZC06020234
2.33	WATERSLANGKLEM-15	XGZC04020952
2.34	KLINKNAGEL D6X16	XGZC02010131
2.35	KRUISPAN ZESKANTBOUT M4X8	XGZC02010065
2.36	AANDRIJFSPIL	XGZC04021078
2.37	KETTINGWIEL	XGZC04021079
2.38	AANGEDREVEN SPINDEL	XGZC04021080
2.39	BESCHERMKAP GELAST	XGZC04021081
2.40	VEERRING	XGZC02030010
2.41	KETTING	XGZC04022404
2.42	SPIE	XGZC02040021
2.43	SPIE A5X5X10	XGZC02040022
2.44	PLAAT	XGZC04021748
2.45	SPATSCHERM FRAME	XGZC03020147
2.46	KRUISKOPSCHROEF M4X16	XGZC02010058
2.47	GROTE PAKKING	XGZC02030059
2.48	NYLON BORGMOER M4	XGZC02020009
2.49	SLUITRING	XGZC02030017
2.50	PLAAT	XGZC04022039
2.51	ZESKANTSCHROEF M8X16	XGZC02010042
3	RAIL SLIDER A SET	XGZCMS0001251
3.1	HOOFDFRAME VAN RAILSLIDER GELAST	XGZC040209231
3.2	VERSCHUIFBARE RACK-COVER	XGZC040207241
3.3	LAGER & SPINDEL SET	XGZCMS000107
3.3.1	LANGE SPIL	XGZC04020754
3.3.2	RING	XGZC02030012
3.3.3	VEERRING	XGZC02030008
3.3.4	RING	XGZC04020763
3.3.5	NAALDLAGER	XGZC02050015
3.3.6	NYLON BUS BUITEN	XGZC03010119
3.3.7	LAGERBUS 10.2X18X9	XGZC04020753
3.3.8	ZESKANT DUNNE MOER M10	XGZC02020057
3.4	EXCENTRISCHE SPINDELSET	XGZCMS000108
3.4.1	EXCENTRISCHE SPINDEL	XGZC04020755
3.4.2	RING	XGZC02030012
3.4.3	VEERRING	XGZC02030008

Nr.	Omschrijving	Artikelnummer
3.4.4	ZESKANT DUNNE MOER M10	XGZC02020057
3.4.5	BORGRING	XGZC02030028
3.4.6	LAGER	XGZC02050016
3.5	VEERRING A5	XGZC02030011
3.6	BOLKOPBOUT MET KRUISGROEF M5X12	XGZC02010182
3.7	VERSTELBAAR HENDEL	XGZC03010041
3.8	VEERING	XGZC02030006
3.9	GLIJLAGER	XGZC02050004
3.10	VEER	XGZC04020767
3.11	KABELCLIP BEVESTIGING	XGZC04020738
3.12	NYLON BORGMOER M5	XGZC02020045
3.13	SLUITRING ISO 140HV	XGZC02030016
3.14	SLANGKLEM-10	XGZC04020953
3.15	KLINKNAGEL D6X16	XGZC02010131
3.16	GROTE RING	XGZC02030013
3.17	KETTING DRIJFSTANG	XGZC04021083
3.18	ZESKANTMOER M8	XGZC02020012
3.19	ZESKANTSCHROEF M8X16	XGZC02010042
3.20	ZESKANT NYLON DUNNE MOEREN M8	XGZC02020056
4	ZAAGKOP SET	XGZCMS0001091
4.1	MOTOR 2.2KW 230V	XGZC05010004
4.1.1	ACHTERKLEP MOTOR 2.2KW	XGZC03010110
4.1.2	WAAIER MOTOR 2.2KW	XGZC03010111
4.1.3	ACHTERFLENS	XGZC04020667
4.1.4	VOORFLENS	XGZC04020668
4.1.5	CONDENSATOR 40uF 450VAC 50/60Hz	XGZC05010152
4.1.6	ZESKANTMOER ISO4032-M20LH	XGZC04022006
4.1.7	VOORPLAAT	XGZC04023155
4.1.8	AFDICHTINGSRING	XGZC03020275
4.1.9	KOGELLAGER GB /T 28698 6205-2RZ	XGZC02050064
4.1.10	ROTOR 2,2 KW	XGZC05010237
4.1.11	KOGELLAGER GB /T 28698 6203-2RZ	XGZC02050065
4.1.12	STATOR (MET MOTORBEHUIZING) 2,2 KV	XGZC05010239
4.1.13	KABELAANSLUITBLOK	XGZC05010210
4.1.14	PAKKING VOOR BEDRADINGSKASTDEKSE	XGZC03020276
4.1.15	BEDRADINGSKAST	XGZC03010372
4.1.16	ACHTERKANT AFDEKKING	XGZC04023156
4.1.17	KOORDGRIP M20-14/L=15	XGZC03010373
4.1.18	PLATTE SLEUTEL DIN6885-A5x5x9	XGZC02040053
4.2	MOTOR VASTHOUDPLAAT	XGZC040207131
4.3	SPACER NYLON	XGZC03010032
4.4	SNIJKOP AS	XGZC04020195
4.5	NYLON BORGMOER M20	XGZC02020050
4.6	GROTE RING	XGZC02030013
4.7	ZESKANTBOUT M8X30	XGZC02010045
4.8	SLUITRING	XGZC02030017
4.9	VEERRING	XGZC02030006
4.10	ZESKANTMOER M8	XGZC02020012
4.11	GLIJLAGER	XGZC02050004
4.12	ZAAGHANDVAT SET	XGZCMS000111
4.12.1	ZAAG HANDVAT BUIS	XGZC04020760
4.12.2	PLASTIC HENDEL	XGZC03010018
4.12.3	ZESKANTBOUT M8X40	XGZC02010046
4.12.4	EINDKAP BUIS Ø20	XGZC03010027
4.12.5	SLUITRING	XGZC02030017
4.12.6	VEERRING	XGZC02030006
4.13	RING	XGZC02030014
4.14	STICKER CE-VEILIGHEID	XGZC06020025

Nr.	Omschrijving	Artikelnummer
4.15	ZESKANTBOUT M4X6	XGZC02010102
5	ZAAGBLAD BESCHERMING	XGZCMS000184
5.1	LEMMET GELAST	XGZC04021761
5.2	SPATLAP	XGZC03020152
5.3	WATERHOUDENDE PLAAT	XGZC04021762
5.4	KRUISKOPSCHROEF M4X12	XGZC02010038
5.5	VASTE PLAAT	XGZC04021763
5.6	ISOLATIEMOUW	XGZC03020151
5.7	SCHROEF MET T-STER VERZONKEN KOP M5X16	XGZC02010094
5.8	LAAGBOLKOPSCHROEF MET BINNENZESKANT M8X55	XGZC02010011
5.9	SCHROEF M8	XGZC02020010
5.10	Y-VERDELER GELAST	XGZC04021773
5.11	REDUCERENDE NIPEL	XGZC02070001
5.12	WATERKRAAN 1/4 '	XGZC02070002
5.13		
5.14	SLANGKLEM 16.2	XGZC04020281
5.15	WATERSLANG	XGZC03010162
5.16	STICKER MET PIJL	XGZC06020026
5.17	BESCHERMSTICKER	XGZC06020022
5.18	FLENSMOER M8	XGZC02020060
5.19	WATER AANSLUITING ELLEBOOG	XGZC04022021
6	WERKTAFEL SET	XGZCTS000124
6.1	WERKTAFEL AM GELAST	XGZC04022405
6.2	STELKOGELBOUT M8 K	XGZC02010081
6.3	ZESKANTMOER M8	XGZC02020012
7	TRANSPORT HANDVAT SET	XGZCMS000027
7.1	ONDERSTEUNING VOOR TRANSPORTHANDVAT	XGZC04020316
7.2	HANDVAT BUIS	XGZC04020283
7.3	SLUITRING	XGZC02030017
7.4	ZESKANTBOUT M8X30	XGZC02010045
7.5	DOPSLEUTEL-SCHROEF M4X5	XGZC02010071
7.6	ZESHOEKIG AFSTANDSSTUK M8	XGZC04020311
8	POOT SET	XGZCMS000033
8.1	POOT GELAST	XGZC04020299
8.2	ZESKANTBOUT M12X70	XGZC02010168
8.3	NYLON BORGMOER M12	XGZC02020049
8.4	KUNSTSTOF POOTSTEUN	XGZC03020165
8.5	EINDKAP BUIS Ø25	XGZC03020071
8.6	RING	XGZC02030021
8.7	ZESKANTBOUT M8X50	XGZC02010048
8.8	ZESKANTMOER M8	XGZC02020040
8.9	NYLON DRUKPLAAT	XGZC03010046
9	WATERBAK SET	XGZCMS000038
9.1	WATERBAK	XGZC03010049
9.2	POMP HOUDER	XGZC04020144
	FILTERSET COMPLEET WATERPOMP:	XGZCMS000284
9.3.1	FILTERSET TBV WATERPOMP	
9.3.4	INLAATKLEP	
9.10	GAS UNIT 1/4" VROUWELIJK	
9.3+9.9	WATER POMP MET MANNELIJKE PLUG	XGZCMS000262
9.3	WATERPOMP 230V 50W	XGZC05010006
9.3.2	AFSLUITRING TBV WATERPOMP	XGZC03020080
9.3.3	VEN TBV WATERPOMP	XGZC03010106
9.3.4	INLAATKLEP	XGZC03010316
9.4	WATER PLUG MONTAGE	XGZCMS000011

Nr.	Omschrijving	Artikelnummer
9.4.1	WATER PLUG	XGZC03010021
9.4.2	TOUW CONNECTOR	XGZC04020164
9.4.3	RING	XGZC02030015
9.4.4	ZELFTAPPENDE SCHROEF	XGZC02010052
9.4.5	TOUW WATERTANK	XGZC05020001
9.5	RING	XGZC02030015
9.6	VEERRING	XGZC02030010
9.7	KRUISKOPSCHROEF M4X12	XGZC02010038
9.8	NYLON BORGMOER M4	XGZC02020009
9.9	STEKKER MANNELIJK SP2110/P3	XGZC05020004
9.10	GAS UNIT 1/4" VROUWELIJK	XGZC02070003
9.11	SLANGKLEM 16.2	XGZC04020281
10	TRANSPORTWIEL (1 X) COMPLEET INCL. H	XGZCMS000043
10.1	TRANSPORTWIEL INCL. LAGERS	XGZCMS000014
10.1.1	TRANSPORTWIEL LOS Ø125	XGZC03010023
10.1.2	KOGELLAGER	XGZC02050003
10.1.3	BUS Ø12XØ8X36	XGZC04020196
10.2	WIELDRAGER	XGZC04020205
10.3	SLUITRING	XGZC02030017
10.4	ZESKANTMOER M8	XGZC02020012
10.5	ZESKANTBOUT M8X25	XGZC02010044
10.6	SCHROEF M8	XGZC02020010
10.7	ZESKANTBOUT M8X60	XGZC02010053
10.8	VEERRING	XGZC02030006
11	STALEN GELEIDER	XGZCTS000014
11.1	GUIDE GELAST	XGZC04020336
11.2	GIDS	XGZC04020159
11.3	SLUITRING	XGZC02030017
11.4	SCHROEF M8	XGZC02020010
11.5	ZESKANTBOUT M8X20	XGZC02010043
11.6	VEERRING	XGZC02030006
11.7	GREEPKNOP M8-30	XGZC03010029
11.8	EXCENTRISCHE KNOP	XGZC03010054
11.9	HOUDER	XGZC02030025
11.10	HOEKSCHAAL	XGZC06020028
12	GEREEDSCHAPSHOUDER EN GEREEDSCHAPSSET	XGZCMS0001001
12.1	SLEUTEL 30 MM	XGZC04020162
12.2	SLEUTEL 13 MM	XGZC04020163
12.3	RING	XGZC02030015
12.4	VEERRING	XGZC02030010
12.5	PLASTIC HOUDER VOOR GEREEDSCHAP	XGZC03010113
12.6	MOTORGEREEDSCHAP 2.2KW	XGZC040201991
12.7	KRUISKOPSCHROEF M4X16	XGZC02010058
13	SET LASERFRAME GS	XGZCTS000102
13.1	LASERFRAME GELAST GS	XGZC04021838
13.2	ZESKANT DUNNE MOER M10	XGZC02020057
13.3	VEERRING	XGZC02030008
13.4	RING	XGZC02030012
13.5	PLAAT	XGZC04021839
13.6	RING	XGZC02030015
13.7	NYLON BORGMOER M4	XGZC02020009
13.8	LASERSET	XGZCTS000103
13.8.1	LASER BALL_L	XGZC03010214
13.8.2	LASER BALL_R	XGZC03010215
13.8.3	LASERLAMP 9X21 -110HOEK	XGZC05010070
13.8.4	LASERBAL HOOFD COVER	XGZC03010216
13.8.5	HEX. INBUSBOUT M4X10	XGZC02010255
13.8.6	ZESKANTMOER M4	XGZC02020015
13.8.7	HEX. INBUSBOUT M4X25	XGZC02010256
13.8.8	LASERBAL ZIJKANT COVER	XGZC03010217
13.9	VEILIGHEIDSSTICKER	XGZC06020180
13.10	VEILIGHEIDSSTICKER	XGZC06020181
13.11	HEX. INBUSBOUT M4X30	XGZC02010257
13.12	DOPMOER M10	XGZC02020081
14	HAAK SET	XGZCMS000258
14.1	MACHINE HIJSOOG RECHTHOEKIG	XGZC04022632
14.2	ZESKANTBOUT M8X25	XGZC02010044
14.3	ZESKANTMOER M8	XGZC02020040
14.4	GROTE RING	XGZC02030013
14.5	VERGRENDELPLAAT	XGZC04022905
14.6	AFSTANDSHOUDER	XGZC04022906
	STROOMKABEL 230V GC/GP/GT/BEX SER	XGZC05010069

GP3515LK00

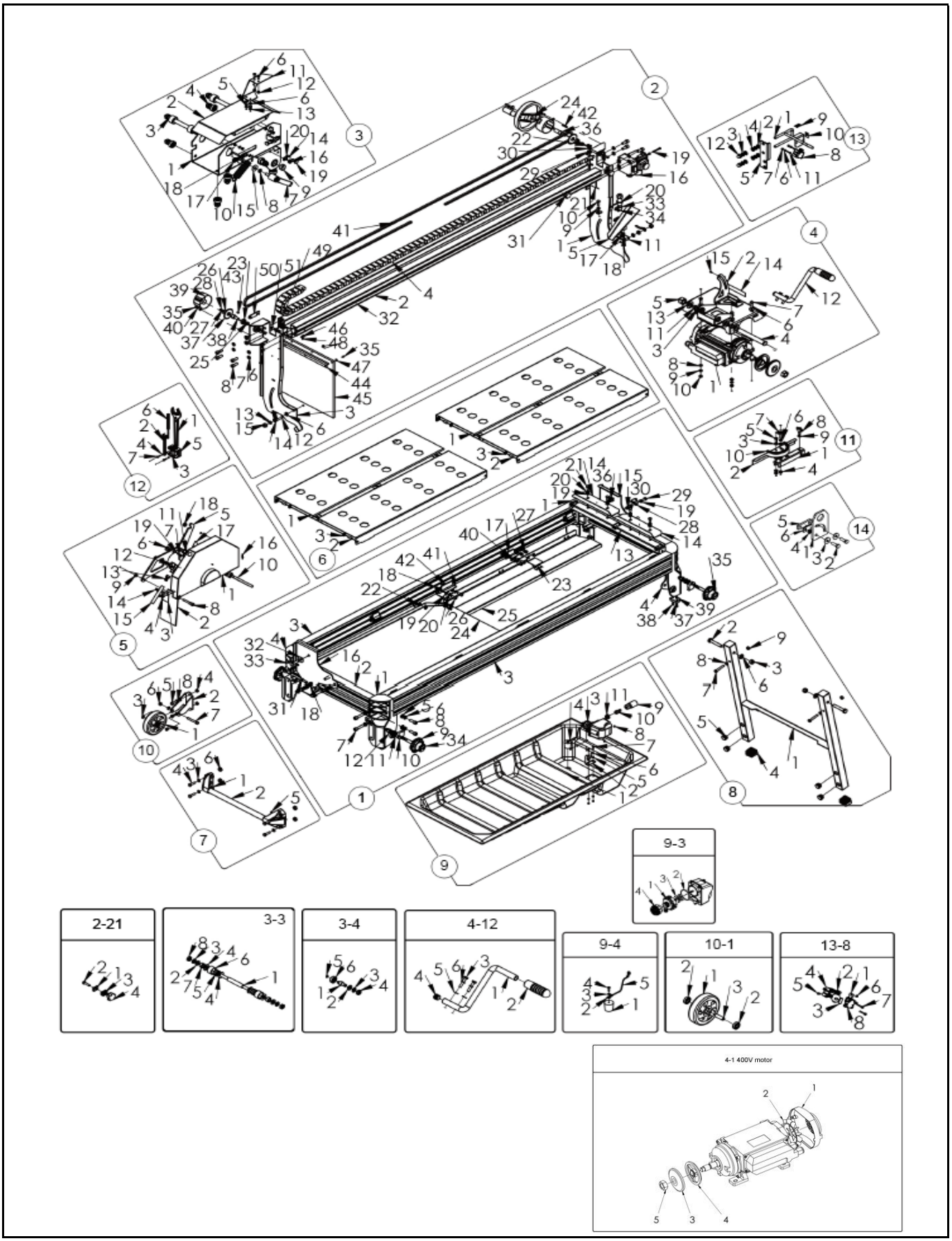

Nr.	Omschrijving	Artikelnummer
1	HOOFDFRAME SET	XGZCTS000122
1.1	ALUMINIUM CONNECTOR RECHTSVOOR	XGZC04020305
1.2	ALUMINIUM STAAF (KORT)	XGZC04020306
1.3	ALUMINIUM STAAF (LANG)	XGZC04022400
1.4	ALUMINIUM CONNECTOR LINKSVOOR	XGZC04020307
1.5	RING	XGZC02030012
1.6	VEERRING	XGZC02030008
1.7	ISO4762-M10x45	XGZC02010338
1.8	ZESKANTBOUT ISO 4762M 10X30	XGZC02010337
1.9	DRAAIKNOP	XGZC04020333
1.10	NOK 1025	XGZC04020335
1.11	RING	XGZC02030021
1.12	NYLON BORGMOER M12	XGZC02020049
1.13	HEK BEVESTIGINGSDELEN GELAST	XGZC04020919
1.14	SCHERM	XGZC04020747
1.15	RAILSTEUN GELAST-VOORZIJDE ONDER	XGZC04020917
1.16	RAILSTEUN GELAST-ACHTER ONDER	XGZC04020918
1.17	WERKTAFEL STEUNPLAAT GELAST	XGZC04021307
1.18	ZESKANTMOER M8	XGZC02020012
1.19	SLUITRING	XGZC02030017
1.20	VEERRING	XGZC02030006
1.21	ZESKANTSCHROEF M8X16	XGZC02010042
1.22	ZESHOEKIG AFSTANDSSTUK M8	XGZC04020311
1.23	WATERBAK STEUN GELAST	XGZC04020302
1.24	WATERGELEIDER GELAST	XGZC04022401
1.25	RUBBEREN STUK	XGZC03020202
1.26	CILINDERKOPBOUT MET BINNENZESKAN M8X20	XGZC02010077
1.27	ZESKANTBOUT M8X12	XGZC02010121
1.28	WATERBAK AANPASSING STOP	XGZC04020313
1.29	ZESKANTBOUT M8X20	XGZC02010043
1.30	SCHROEF M8	XGZC02020010
1.31	ZESKANTBOUT M8X25	XGZC02010044
1.32	NYLON RING F10	XGZC03010146
1.33	GREEPKNOP STER M10X35	XGZC03010117
1.34	DRAAIRICHTINGLABEL (LINKS)	XGZC06020032
1.35	DRAAIRICHTING LABEL (RECHTS)	XGZC06020030
1.36	NYLON BORGMOER M10	XGZC02020008
1.37	RUBBEREN AFSTANDHOUDER	XGZC03010050
1.38	INBUSBOUT M5X20	XGZC02010062
1.39	NYLON BORGMOER M5	XGZC02020045
1.40	RUBBER STRIP	XGZC05020021
1.41	RUBBEREN DEKEN	XGZC03020273
1.42	WERKTAFEL STEUNPLAAT GELAST 2	XGZC04023136
2	RAIL & ONDERSTEUNING SET	XGZCTS000123
2.1	RAILSTEUN BOVENZIJDE GELAST	XGZC04020924
2.2	ALUMINIUM RAIL AM	XGZC04022402
2.3	RAILSTEUN GELAST-ACHTER BOVENSTE	XGZC04020925
2.4	KABELBESCHERMER	XGZC04022403
2.5	WATERBLOKKERENDE PLAAT GELAST	XGZC04020711
2.6	RING	XGZC02030012
2.7	VEERRING	XGZC02030008
2.8	ZESKANTBOUT M10X25	XGZC02010075
2.9	ZESKANTMOER M8	XGZC02020012
2.10	ZESKANTBOUT M8X25	XGZC02010044
2.11	HOEKSCHAAL RECHTS	XGZC04020771
2.12	HOEKSCHAAL LINKS	XGZC04020770
2.13	SCHAALWIJZER	XGZC04020751
2.14	ZESKANT DUNNE MOER M10	XGZC02020057
2.15	NYLON BORGMOER M10	XGZC02020008
2.16	SCHAKELAAR 400V	XGZC05010078
2.17	ZESKANTBOUT M5X12	XGZC02010203
2.18	NYLON BORGMOER M5	XGZC02020045
2.19	KRUISKOPSCHROEF M5X45	XGZC02010040
2.20	STEKKER VROUWELIJK SP2110/S3	XGZC05020005
2.21	MAT	XGZC03020085
2.22	BOLKOPBOUT MET KRUISGROEF M5X12	XGZC02010182
2.23	DIEPGROEFKOGELLAGER	XGZC02050022
2.24	HANDWIEL D160	XGZC03010125
2.25	BUS	XGZC04020934
2.26	RING	XGZC04020937
2.27	VEERRING	XGZC02030019
2.28	ZESKANTBOUT M6X12	XGZC02010184
2.29	SLUITRING ISO 140HV	XGZC02030016
2.30	VEERRING A5	XGZC02030011
2.31	ZAAGKOP STOP SET	XGZCMS000117
2.31.1	GLIJDEND STUK	XGZC03010038
2.31.2	ZESKANTBOUT M6X25	XGZC02010101
2.31.3	AFSTANDHOUDER	XGZC03010039
2.31.4	DRAAIKNOP M6	XGZC03010059
2.32	SCHAAL LABEL	XGZC06020234
2.33	WATERSLANGKLEM-15	XGZC04020952
2.34	KLINKNAGEL D6X16	XGZC02010131
2.35	KRUISPAN ZESKANTBOUT M4X8	XGZC02010065
2.36	AANDRIJFSPIL	XGZC04021078
2.37	KETTINGWIEL	XGZC04021079
2.38	AANGEDREVEN SPINDEL	XGZC04021080
2.39	BESCHERMKAP GELAST	XGZC04021081
2.40	VEERRING	XGZC02030010
2.41	KETTING	XGZC04022404
2.42	SPIE	XGZC02040021
2.43	SPIE A5X5X10	XGZC02040022
2.44	PLAAT	XGZC04021748
2.45	SPATSCHERM FRAME	XGZC03020147
2.46	KRUISKOPSCHROEF M4X16	XGZC02010058
2.47	GROTE PAKKING	XGZC02030059
2.48	NYLON BORGMOER M4	XGZC02020009
2.49	SLUITRING	XGZC02030017
2.50	PLAAT	XGZC04022039
2.51	ZESKANTSCHROEF M8X16	XGZC02010042
3	RAIL SLIDER A SET	XGZCMS0001251
3.1	HOOFDFRAME VAN RAILSLIDER GELAST	XGZC040209231
3.2	VERSCHUIFBARE RACK-COVER	XGZC040207241
3.3	LAGER & SPINDEL SET	XGZCMS000107
3.3.1	LANGE SPIL	XGZC04020754
3.3.2	RING	XGZC02030012
3.3.3	VEERRING	XGZC02030008
3.3.4	RING	XGZC04020763
3.3.5	NAALDLAGER	XGZC02050015
3.3.6	NYLON BUS BUITEN	XGZC03010119
3.3.7	LAGERBUS 10.2X18X9	XGZC04020753
3.3.8	ZESKANT DUNNE MOER M10	XGZC02020057
3.4	EXCENTRISCHE SPINDELSET	XGZCMS000108
3.4.1	EXCENTRISCHE SPINDEL	XGZC04020755
3.4.2	RING	XGZC02030012
3.4.3	VEERRING	XGZC02030008

Nr.	Omschrijving	Artikelnummer
3.4.4	ZESKANT DUNNE MOER M10	XGZC02020057
3.4.5	BORGRING	XGZC02030028
3.4.6	LAGER	XGZC02050016
3.5	VEERRING A5	XGZC02030011
3.6	BOLKOPBOUT MET KRUISGROEF M5X12	XGZC02010182
3.7	VERSTELBAAR HENDEL	XGZC03010041
3.8	VEERING	XGZC02030006
3.9	GLIJLAGER	XGZC02050004
3.10	VEER	XGZC04020767
3.11	KABELCLIP BEVESTIGING	XGZC04020738
3.12	NYLON BORGMOER M5	XGZC02020045
3.13	SLUITRING ISO 140HV	XGZC02030016
3.14	SLANGKLEM-10	XGZC04020953
3.15	KLINKNAGEL D6X16	XGZC02010131
3.16	GROTE RING	XGZC02030013
3.17	KETTING DRIJFSTANG	XGZC04021083
3.18	ZESKANTMOER M8	XGZC02020012
3.19	ZESKANTSCHROEF M8X16	XGZC02010042
3.20	ZESKANT NYLON DUNNE MOEREN M8	XGZC02020056
4	ZAAGKOP SET	XGZCMS0001091
4.1	MOTOR 2.2KW 400V	XGZC050100451
4.1.1	ACHTERKLEP 2.2KW MOTOR 400V	XGZC04023278
4.1.2	WAAIER VOOR 2.2KW 400V MOTOR	XGZC03010394
4.1.3	ACHTERFLENS 400V	XGZC04023279
4.1.4	BINNENFLENS 400V	XGZC04023280
4.1.5	MOER VOOR 2.2KW MOTOR 400V MOTO	XGZC04023281
4.1.6	N/A in dit model	
4.1.7	N/A in dit model	
4.1.8	N/A in dit model	
4.1.9	N/A in dit model	
4.1.10	N/A in dit model	
4.1.11	N/A in dit model	
4.1.12	N/A in dit model	
4.1.13	N/A in dit model	
4.1.14	N/A in dit model	
4.1.15	N/A in dit model	
4.1.16	N/A in dit model	
4.1.17	N/A in dit model	
4.1.18	N/A in dit model	
4.2	MOTOR VASTHOUDPLAAT	XGZC040207131
4.3	SPACER NYLON	XGZC03010032
4.4	SNIJKOP AS	XGZC04020195
4.5	NYLON BORGMOER M20	XGZC02020050
4.6	GROTE RING	XGZC02030013
4.7	ZESKANTBOUT M8X30	XGZC02010045
4.8	SLUITRING	XGZC02030017
4.9	VEERRING	XGZC02030006
4.10	ZESKANTMOER M8	XGZC02020012
4.11	GLIJLAGER	XGZC02050004
4.12	ZAAGHANDVAT SET	XGZCMS000111
4.12.1	ZAAG HANDVAT BUIS	XGZC04020760
4.12.2	PLASTIC HENDEL	XGZC03010018
4.12.3	ZESKANTBOUT M8X40	XGZC02010046
4.12.4	EINDKAP BUIS Ø20	XGZC03010027
4.12.5	SLUITRING	XGZC02030017
4.12.6	VEERRING	XGZC02030006
4.13	RING	XGZC02030014
4.14	STICKER CE-VEILIGHEID	XGZC06020025

Nr.	Omschrijving	Artikelnummer
4.15	ZESKANTBOUT M4X6	XGZC02010102
5	ZAAGBLAD BESCHERMING	XGZCMS000184
5.1	LEMMET GELAST	XGZC04021761
5.2	SPATLAP	XGZC03020152
5.3	WATERHOUDENDE PLAAT	XGZC04021762
5.4	KRUISKOPSCHROEF M4X12	XGZC02010038
5.5	VASTE PLAAT	XGZC04021763
5.6	ISOLATIEMOUW	XGZC03020151
5.7	SCHROEF MET T-STER VERZONKEN KOP M5X16	XGZC02010094
5.8	LAAGBOLKOPSCHROEF MET BINNENZESKANT M8X55	XGZC02010011
5.9	SCHROEF M8	XGZC02020010
5.10	Y-VERDELER GELAST	XGZC04021773
5.11	REDUCERENDE NIPEL	XGZC02070001
5.12	WATERKRAAN 1/4 '	XGZC02070002
5.13	GAS UNIT 1/4" VROUWELIJK	XGZC02070003
5.14	SLANGKLEM 16.2	XGZC04020281
5.15	WATERSLANG	XGZC03010162
5.16	STICKER MET PIJL	XGZC06020026
5.17	BESCHERMSTICKER	XGZC06020022
5.18	FLENSMOER M8	XGZC02020060
5.19	WATER AANSLUITING ELLEBOOG	XGZC04022021
6	WERKTAFEL SET	XGZCTS000124
6.1	WERKTAFEL AM GELAST	XGZC04022405
6.2	STELKOGELBOUT M8 K	XGZC02010081
6.3	ZESKANTMOER M8	XGZC02020012
7	TRANSPORT HANDVAT SET	XGZCMS000027
7.1	ONDERSTEUNING VOOR TRANSPORTHANDVAT	XGZC04020316
7.2	HANDVAT BUIS	XGZC04020283
7.3	SLUITRING	XGZC02030017
7.4	ZESKANTBOUT M8X30	XGZC02010045
7.5	DOPSLEUTEL-SCHROEF M4X5	XGZC02010071
7.6	ZESHOEKIG AFSTANDSSTUK M8	XGZC04020311
8	POOT SET	XGZCMS000033
8.1	POOT GELAST	XGZC04020299
8.2	ZESKANTBOUT M12X70	XGZC02010168
8.3	NYLON BORGMOER M12	XGZC02020049
8.4	KUNSTSTOF POOTSTEUN	XGZC03020165
8.5	EINDKAP BUIS Ø25	XGZC03020071
8.6	RING	XGZC02030021
8.7	ZESKANTBOUT M8X50	XGZC02010048
8.8	ZESKANTMOER M8	XGZC02020040
8.9	NYLON DRUKPLAAT	XGZC03010046
9	WATERBAK SET	XGZCMS000038
9.1	WATERBAK	XGZC03010049
9.2	POMP HOUDER	XGZC04020144
	FILTERSET COMPLEET WATERPOMP:	XGZCMS000284
9.3.1	FILTERSET TBV WATERPOMP	
9.3.4	INLAATKLEP	
9.10	GAS UNIT 1/4" VROUWELIJK	
9.3+9.	WATER POMP MET MANNELIJKE PLUG	XGZCMS000262
9.3	WATERPOMP 230V 50W	XGZC05010006
9.3.2	AFSLUITRING TBV WATERPOMP	XGZC03020080
9.3.3	VEN TBV WATERPOMP	XGZC03010106
9.4	WATER PLUG MONTAGE	XGZCMS000011
9.4.1	WATER PLUG	XGZC03010021

Nr.	Omschrijving	Artikelnummer
9.4.2	TOUW CONNECTOR	XGZC04020164
9.4.3	RING	XGZC02030015
9.4.4	ZELFTAPPENDE SCHROEF	XGZC02010052
9.4.5	TOUW WATERTANK	XGZC05020001
9.5	RING	XGZC02030015
9.6	VEERRING	XGZC02030010
9.7	KRUISKOPSCHROEF M4X12	XGZC02010038
9.8	NYLON BORGMOER M4	XGZC02020009
9.9	STEKKER MANNELIJK SP2110/P3	XGZC05020004
9.11	SLANGKLEM 16.2	XGZC04020281
10	TRANSPORTWIEL (1 X) COMPLEET INCL. H	XGZCMS000043
10.1	TRANSPORTWIEL INCL. LAGERS	XGZCMS000014
10.1.1	TRANSPORTWIEL LOS Ø125	XGZC03010023
10.1.2	KOGELLAGER	XGZC02050003
10.1.3	BUS Ø12XØ8X36	XGZC04020196
10.2	WIELDRAGER	XGZC04020205
10.3	SLUITRING	XGZC02030017
10.4	ZESKANTMOER M8	XGZC02020012
10.5	ZESKANTBOUT M8X25	XGZC02010044
10.6	SCHROEF M8	XGZC02020010
10.7	ZESKANTBOUT M8X60	XGZC02010053
10.8	VEERRING	XGZC02030006
11	STALEN GELEIDER	XGZCTS000014
11.1	GUIDE GELAST	XGZC04020336
11.2	GIDS	XGZC04020159
11.3	SLUITRING	XGZC02030017
11.4	SCHROEF M8	XGZC02020010
11.5	ZESKANTBOUT M8X20	XGZC02010043
11.6	VEERRING	XGZC02030006
11.7	GREEPKNOP M8-30	XGZC03010029
11.8	EXCENTRISCHE KNOP	XGZC03010054
11.9	HOUDER	XGZC02030025
11.10	HOEKSCHAAL	XGZC06020028
12	GEREEDSCHAPSHOUDER EN GEREEDSCHAPSSET	XGZCMS0001001
12.1	SLEUTEL 30 MM	XGZC04020162
12.2	SLEUTEL 13 MM	XGZC04020163
12.3	RING	XGZC02030015
12.4	VEERRING	XGZC02030010
12.5	PLASTIC HOUDER VOOR GEREEDSCHAP	XGZC03010113
12.6	MOTORGEREEDSCHAP 2.2KW	XGZC040201991
12.7	KRUISKOPSCHROEF M4X16	XGZC02010058
13	SET LASERFRAME GS	XGZCTS000102
13.1	LASERFRAME GELAST GS	XGZC04021838
13.2	ZESKANT DUNNE MOER M10	XGZC02020057
13.3	VEERRING	XGZC02030008
13.4	RING	XGZC02030012
13.5	PLAAT	XGZC04021839
13.6	RING	XGZC02030015
13.7	NYLON BORGMOER M4	XGZC02020009
13.8	LASERSET	XGZCTS000103
13.8.1	LASER BALL_L	XGZC03010214
13.8.2	LASER BALL_R	XGZC03010215
13.8.3	LASERLAMP 9X21 -110HOEK	XGZC05010070
13.8.4	LASERBAL HOOFD COVER	XGZC03010216
13.8.5	HEX. INBUSBOUT M4X10	XGZC02010255
13.8.6	ZESKANTMOER M4	XGZC02020015
13.8.7	HEX. INBUSBOUT M4X25	XGZC02010256
13.8.8	LASERBAL ZIJKANT COVER	XGZC03010217
13.9	VEILIGHEIDSSTICKER	XGZC06020180
13.10	VEILIGHEIDSSTICKER	XGZC06020181
13.11	HEX. INBUSBOUT M4X30	XGZC02010257
13.12	DOPMOER M10	XGZC02020081
14	HAAK SET	XGZCMS000258
14.1	MACHINE HIJSOOG RECHTHOEKIG	XGZC04022632
14.2	ZESKANTBOUT M8X25	XGZC02010044
14.3	ZESKANTMOER M8	XGZC02020040
14.4	GROTE RING	XGZC02030013
14.5	VERGRENDELPLAAT	XGZC04022905
14.6	AFSTANDSHOUDER	XGZC04022906
	STROOMKABEL 400V GP/GT SERIE	XGZC05020039

GP3520L000 (230V)

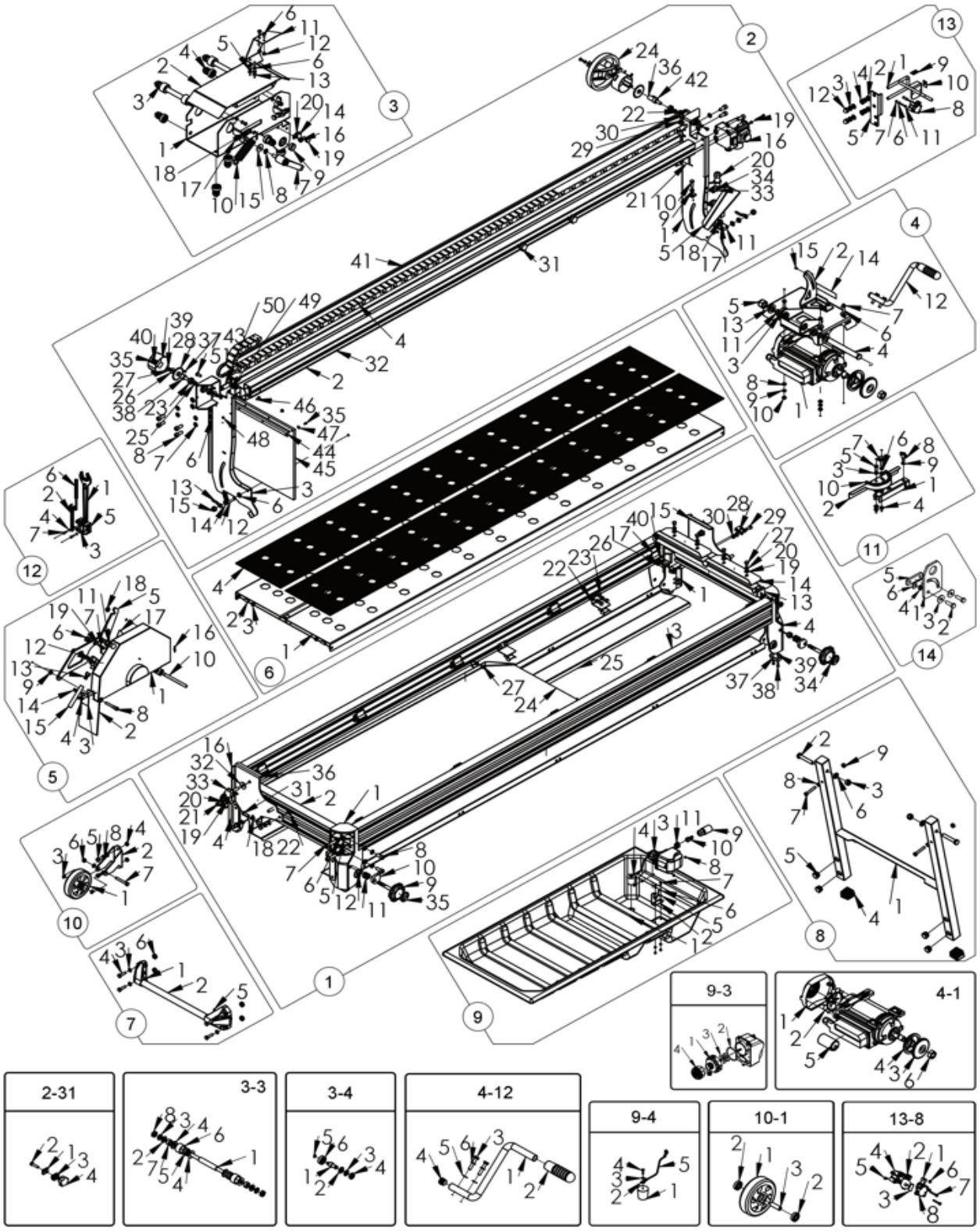

REVISIE: 6-12-2023

Nr.	Omschrijving	Artikelnummer
1	HOOFDFRAME	XGZCTS0000711
1.1	ALUMINIUM CONNECTOR RECHTSVOOR	XGZC04020305
1.2	ALUMINIUM STAAF (KORT)	XGZC04020306
1.3	ALUMINIUM STAAF (LANG)	XGZC04021062
1.4	ALUMINIUM CONNECTOR LINKSVOOR	XGZC04020307
1.5	RING	XGZC02030012
1.6	VEERRING	XGZC02030008
1.7	ISO4762-M10x45	XGZC02010338
1.8	ZESKANTBOUT ISO 4762M 10X30	XGZC02010337
1.9	DRAAIKNOP	XGZC04020333
1.10	NOK 1025	XGZC04020335
1.11	RING	XGZC02030021
1.12	NYLON BORGMOER M12	XGZC02020049
1.13	HEK BEVESTIGINGSDELEN GELAST	XGZC04020919
1.14	SCHERM	XGZC04020747
1.15	RAILSTEUN GELAST-VOORZIJDE ONDER	XGZC04020917
1.16	RAILSTEUN GELAST-ACHTER ONDER	XGZC04020918
1.17	WERKTAFEL STEUNPLAAT GELAST	XGZC04021307
1.18	ZESKANTMOER M8	XGZC02020012
1.19	SLUITRING	XGZC02030017
1.20	VEERRING	XGZC02030006
1.21	ZESKANTSCHROEF M8X16	XGZC02010042
1.22	ZESHOEKIG AFSTANDSSTUK M8	XGZC04020311
1.23	WATERBAK STEUN GELAST	XGZC04020302
1.24	WATERGELEIDER GELAST	XGZC040210631
1.25	RUBBEREN STUK A-XL	XGZC03020104
1.26	CILINDERKOPBOUT MET BINNENZESKAN	XGZC02010077
1.27	ZESKANTBOUT M8X12	XGZC02010121
1.28	WATERBAK AANPASSING STOP	XGZC04020313
1.29	ZESKANTBOUT M8X20	XGZC02010043
1.30	SCHROEF M8	XGZC02020010
1.31	ZESKANTBOUT M8X25	XGZC02010044
1.32	NYLON RING F10	XGZC03010146
1.33	GREEPKNOP STER M10X35	XGZC03010117
1.34	DRAAIRICHTINGLABEL (LINKS)	XGZC06020032
1.35	DRAAIRICHTING LABEL (RECHTS)	XGZC06020030
1.36	NYLON BORGMOER M10	XGZC02020008
1.37	RUBBEREN AFSTANDHOUDER	XGZC03010050
1.38	INBUSBOUT M5X20	XGZC02010062
1.39	NYLON BORGMOER M5	XGZC02020045
1.40	RUBBEREN DEKEN	XGZC05020021
2	RAIL & ONDERSTEUNING SET	XGZCTS000063
2.1	RAILSTEUN BOVENZIJDE GELAST	XGZC04020924
2.2	ALUMINIUM RAIL	XGZC04021064
2.3	RAILSTEUN GELAST-ACHTER BOVENSTE	XGZC04020925
2.4	KABELBESCHERMER18X25A-XL	XGZC03010150
2.5	WATERBLOKKERENDE PLAAT GELAST	XGZC04020711
2.6	RING	XGZC02030012
2.7	VEERRING	XGZC02030008
2.8	ZESKANTBOUT M10X25	XGZC02010075
2.9	ZESKANTMOER M8	XGZC02020012
2.10	ZESKANTBOUT M8X25	XGZC02010044
2.11	HOEKSCHAAL RECHTS	XGZC04020771
2.12	HOEKSCHAAL LINKS	XGZC04020770
2.13	SCHAALWIJZER	XGZC04020751
2.14	ZESKANT DUNNE MOER M10	XGZC02020057
2.15	NYLON BORGMOER M10	XGZC02020008
2.16	SCHAKELAAR	XGZC05010071
2.17	ZESKANTBOUT M5X12	XGZC02010203
2.18	NYLON BORGMOER M5	XGZC02020045
2.19	KRUISKOPSCHROEF M5X45	XGZC02010040
2.20	STEKKER VROUWELIJK SP2110/S3	XGZC05020005
2.21	MAT	XGZC03020085
2.22	BOLKOPBOUT MET KRUISGROEF M5X12	XGZC02010182
2.23	DIEPGROEFKOGELLAGER	XGZC02050022
2.24	HANDWIEL D160	XGZC03010125
2.25	BUS	XGZC04020934
2.26	RING	XGZC04020937
2.27	VEERRING	XGZC02030019
2.28	ZESKANTBOUT M6X12	XGZC02010184
2.29	SLUITRING ISO 140HV	XGZC02030016
2.30	VEERRING A5	XGZC02030011
2.31	ZAAGKOP STOP SET	XGZCMS000117
2.31.1	GLIJDEND STUK	XGZC03010038
2.31.2	ZESKANTBOUT M6X25	XGZC02010101
2.31.3	AFSTANDHOUDER	XGZC03010039
2.31.4	DRAAIKNOP M6	XGZC03010059
2.32	SCHAALLABEL A-XL	XGZC06020115
2.33	TAFEL SLUITING	XGZC04020915
2.34	KLINKNAGEL D6X16	XGZC02010131
2.35	KRUISPAN ZESKANTBOUT M4X8	XGZC02010065
2.36	AANDRIJFSPIL	XGZC04021078
2.37	KETTINGWIEL	XGZC04021079
2.38	AANGEDREVEN SPINDEL	XGZC04021080
2.39	BESCHERMKAP GELAST	XGZC04021081
2.40	VEERRING	XGZC02030010
2.41	KETTING	XGZC04021088
2.42	SPIE	XGZC02040021
2.43	SPIE A5X5X10	XGZC02040022
2.44	PLAAT	XGZC04021748
2.45	SPATSCHERM FRAME	XGZC03020147
2.46	KRUISKOPSCHROEF M4X16	XGZC02010058
2.47	GROTE PAKKING	XGZC02030059
2.48	NYLON BORGMOER M4	XGZC02020009
2.49	SLUITRING	XGZC02030017
2.50	PLAAT	XGZC04022039
2.51	ZESKANTSCHROEF M8X16	XGZC02010042
3	RAIL SLIDER A SET	XGZCMS0001251
3.1	HOOFDFRAME VAN RAILSLIDER GELAST	XGZC040209231
3.2	VERSCHUIFBARE RACK-COVER	XGZC040207241
3.3	LAGER & SPINDEL SET	XGZCMS000107
3.3.1	LANGE SPIL	XGZC04020754
3.3.2	RING	XGZC02030012
3.3.3	VEERRING	XGZC02030008
3.3.4	RING	XGZC04020763
3.3.5	NAALDLAGER	XGZC02050015
3.3.6	NYLON BUS BUITEN	XGZC03010119
3.3.7	LAGERBUS 10.2X18X9	XGZC04020753
3.3.8	ZESKANT DUNNE MOER M10	XGZC02020057
3.4	EXCENTRISCHE SPINDELSET	XGZCMS000108
3.4.1	EXCENTRISCHE SPINDEL	XGZC04020755
3.4.2	RING	XGZC02030012
3.4.3	VEERRING	XGZC02030008
3.4.4	ZESKANT DUNNE MOER M10	XGZC02020057
3.4.5	BORGRING	XGZC02030028
3.4.6	LAGER	XGZC02050016

Nr.	Omschrijving	Artikelnummer
3.5	VEERRING A5	XGZC02030011
3.6	BOLKOPBOUT MET KRUISGROEF M5X12	XGZC02010182
3.7	SLUITRING	XGZC02030017
3.8	VERSTELBAAR HENDEL	XGZC03010041
3.9	VEERRING	XGZC02030006
3.10	GLIJLAGER	XGZC02050004
3.11	VEER	XGZC04020767
3.12	KABELCLIP BEVESTIGING	XGZC04020738
3.13	NYLON BORGMOER M5	XGZC02020045
3.14	SLUITRING ISO 140HV	XGZC02030016
3.15	SLANGKLEM-10	XGZC04020953
3.16	KLINKNAGEL D6X16	XGZC02010131
3.17	GROTE RING	XGZC02030013
3.18	KETTING DRIJFSTANG	XGZC04021083
3.19	ZESKANTMOER M8	XGZC02020012
3.20	ZESKANTSCHROEF M8X16	XGZC02010042
3.21	ZESKANT NYLON DUNNE MOEREN M8	XGZC02020056
4	ZAAGKOP SET	XGZCMS0001091
4.1	MOTOR 2.2KW 230V	XGZC05010004
4.1.1	ACHTERKLEP MOTOR 2.2W	XGZC03010110
4.1.2	WAAIER MOTOR 2.2W	XGZC03010111
4.1.3	BUITEN FLENS X-COUP	XGZC04020667
4.1.4	BINNEN FLENS X-COUP	XGZC04020668
4.1.5	CONDENSATOR 40uF 450VAC 50/60Hz	XGZC05010152
4.1.6	ZESKANTMOER M20	XGZC02020011
4.2	MOTOR VASTHOUDPLAAT	XGZC040207131
4.3	SPACER NYLON	XGZC03010032
4.4	SNIJKOP AS	XGZC04020195
4.5	NYLON BORGMOER M20	XGZC02020050
4.6	GROTE RING	XGZC02030013
4.7	ZESKANTBOUT M8X30	XGZC02010045
4.8	SLUITRING	XGZC02030017
4.9	VEERRING	XGZC02030006
4.10	ZESKANTMOER M8	XGZC02020012
4.11	GLIJLAGER	XGZC02050004
4.12	ZAAGHANDVAT SET	XGZCMS000111
4.12.1	ZAAG HANDVAT BUIS	XGZC04020760
4.12.2	PLASTIC HENDEL	XGZC03010018
4.12.3	ZESKANTBOUT M8X40	XGZC02010046
4.12.4	EINDKAP BUIS Ø20	XGZC03010027
4.12.5	SLUITRING	XGZC02030017
4.12.6	VEERRING	XGZC02030006
4.13	RING	XGZC02030014
4.14	STICKER CE-VEILIGHEID	XGZC06020025
4.15	ZESKANTBOUT M4X6	XGZC02010102
5	ZAAGBLAD BESCHERMING	XGZCMS000184
5.1	LEMMET GELAST	XGZC04021761
5.2	SPATLAP	XGZC03020152
5.3	WATERHOUDENDE PLAAT	XGZC04021762
5.4	KRUISKOPSCHROEF M4X12	XGZC02010038
5.5	VASTE PLAAT	XGZC04021763
5.6	ISOLATIEMOUW	XGZC03020151
5.7	SCHROEF MET T-STER VERZONKEN KOP M	XGZC02010094
5.8	LAAGBOLKOPSCHROEF MET BINNENZESK	XGZC02010011
5.9	SCHROEF M8	XGZC02020010
5.10	Y-VERDELER GELAST	XGZC04021773
5.11	REDUCERENDE NIPEL	XGZC02070001
5.12	WATERKRAAN 1/4 '	XGZC02070002
5.13	GAS UNIT 1/4" VROUWELIJK	XGZC02070003
5.14	SLANGKLEM 16.2	XGZC04020281
5.15	WATERSLANG GP/GC/GK - SERIE 4.4 M	XGZC03010314
5.16	STICKER MET PIJL	XGZC06020026
5.17	BESCHERMSTICKER	XGZC06020022
5.18	FLENSMOER M8	XGZC02020060
5.19	WATER AANSLUITING ELLEBOOG	XGZC04022021
6	WERKTAFEL SET	XGZCTS000128
6.1	WERKTAFEL A-XL GELAST	XGZC04022428
6.2	STELKOGELBOUT M8 K	XGZC02010081
6.3	ZESKANTMOER M8	XGZC02020012
6.4	TRILLINGSDEMPER RUBBEREN PLAAT	XGZC03020206
7	TRANSPORT HANDVAT SET	XGZCMS000027
7.1	ONDERSTEUNING VOOR TRANSPORTHAN	XGZC04020316
7.2	HANDVAT BUIS	XGZC04020283
7.3	SLUITRING	XGZC02030017
7.4	ZESKANTBOUT M8X30	XGZC02010045
7.5	DOPSLEUTEL-SCHROEF M4X5	XGZC02010071
7.6	ZESHOEKIG AFSTANDSSTUK M8	XGZC04020311
8	POOT SET	XGZCMS000033
8.1	POOT GELAST	XGZC04020299
8.2	ZESKANTBOUT M12X70	XGZC02010168
8.3	NYLON BORGMOER M12	XGZC02020049
8.4	KUNSTSTOF POOTSTEUN	XGZC03020165
8.5	EINDKAP BUIS Ø25	XGZC03020071
8.6	RING	XGZC02030021
8.7	ZESKANTBOUT M8X50	XGZC02010048
8.8	ZESKANTMOER M8	XGZC02020040
8.9	NYLON DRUKPLAAT	XGZC03010046
9	WATERBAK SET	XGZCMS000038
9.1	WATERBAK	XGZC03010049
9.2	POMP HOUDER	XGZC04020144
	FILTERSET COMPLEET WATERPOMP:	XGZCMS000284
9.3.1	FILTERSET TBV WATERPOMP	
9.3.4	INLAATKLEP	
9.10	GAS UNIT 1/4" VROUWELIJK	
9.3+9.	WATER POMP MET MANNELIJKE PLUG	XGZCMS000262
9.3	WATERPOMP 230V 50W	XGZC05010006
9.3.2	AFSLUITRING TBV WATERPOMP	XGZC03020080
9.3.3	VEN TBV WATERPOMP	XGZC03010106
9.4	WATER PLUG MONTAGE	XGZCMS000011
9.4.1	WATER PLUG	XGZC03010021
9.4.2	TOUW CONNECTOR	XGZC04020164
9.4.3	RING	XGZC02030015
9.4.4	ZELFTAPPENDE SCHROEF	XGZC02010052
9.4.5	TOUW WATERTANK	XGZC05020001
9.5	RING	XGZC02030015
9.6	VEERRING	XGZC02030010
9.7	KRUISKOPSCHROEF M4X12	XGZC02010038
9.8	NYLON BORGMOER M4	XGZC02020009
9.9	STEKKER MANNELIJK SP2110/P3	XGZC05020004
9.11	SLANGKLEM 16.2	XGZC04020281
10	TRANSPORTWIEL SET	XGZCMS000043
10.1	WIEL D125 D12 W36 MONTAGE	XGZCMS000014
10.1.1	TRANSPORTWIEL F125	XGZC03010023
10.1.2	KOGELLAGER	XGZC02050003
10.1.3	BUS Ø12XØ8X36	XGZC04020196
10.2	WIELDRAGER	XGZC04020205

Nr.	Omschrijving	Artikelnummer
10.3	SLUITRING	XGZC02030017
10.4	ZESKANTMOER M8	XGZC02020012
10.5	ZESKANTBOUT M8X25	XGZC02010044
10.6	SCHROEF M8	XGZC02020010
10.7	ZESKANTBOUT M8X60	XGZC02010053
10.8	VEERRING	XGZC02030006
11	STEEL GUIDE	XGZCTS000014
11.1	GUIDE GELAST	XGZC04020336
11.2	GIDS	XGZC04020159
11.3	SLUITRING	XGZC02030017
11.4	SCHROEF M8	XGZC02020010
11.5	ZESKANTBOUT M8X20	XGZC02010043
11.6	VEERRING	XGZC02030006
11.7	GREEPKNOP M8-30	XGZC03010029
11.8	EXCENTRISCHE KNOP	XGZC03010054
11.9	HOUDER	XGZC02030025
11.10	HOEKSCHAAL	XGZC06020028
12	GEREEDSCHAPSHOUDER EN GEREEDSCH/	XGZCMS0001001
12.1	SLEUTEL 30 MM	XGZC04020162
12.2	SLEUTEL 13 MM	XGZC04020163
12.3	RING	XGZC02030015
12.4	VEERRING	XGZC02030010
12.5	PLASTIC HOUDER VOOR GEREEDSCHAP	XGZC03010113
12.6	MOTORGEREEDSCHAP 2.2KW	XGZC040201991
12.7	KRUISKOPSCHROEF M4X16	XGZC02010058
13	SET LASERFRAME GS	XGZCTS000102
13.1	LASERFRAME GELAST GS	XGZC04021838
13.2	ZESKANT DUNNE MOER M10	XGZC02020057
13.3	VEERRING	XGZC02030008
13.4	RING	XGZC02030012
13.5	PLAAT	XGZC04021839
13.6	RING	XGZC02030015
13.7	NYLON BORGMOER M4	XGZC02020009
13.8	LASERSET	XGZCTS000103
13.8.1	LASER BALL_L	XGZC03010214
13.8.2	LASER BALL_R	XGZC03010215
13.8.3	LASERLAMP 9X21 -110HOEK	XGZC05010070
13.8.4	LASERBAL HOOFD COVER	XGZC03010216
13.8.5	HEX. INBUSBOUT M4X10	XGZC02010255
13.8.6	ZESKANTMOER M4	XGZC02020015
13.8.7	HEX. INBUSBOUT M4X25	XGZC02010256
13.8.8	LASERBAL ZIJKANT COVER	XGZC03010217
13.9	VEILIGHEIDSSTICKER	XGZC06020180
13.10	VEILIGHEIDSSTICKER	XGZC06020181
13.11	HEX. INBUSBOUT M4X30	XGZC02010257
13.12	DOPMOER M10	XGZC02020081
14	HAAK SET	XGZCMS000258
14.1	MACHINE HIJSOOG RECHTHOEKIG	XGZC04022632
14.2	ZESKANTBOUT M8X25	XGZC02010044
14.3	ZESKANTMOER M8	XGZC02020040
14.4	GROTE RING	XGZC02030013
14.5	VERGRENDELPLAAT	XGZC04022905
14.6	AFSTANDSHOUDER	XGZC04022906
	STROOMKABEL 230V GC/GP/GT/BEX SER	XGZC05010069

Nr.	Omschrijving	Artikelnummer

GP3520LK00 (400V)

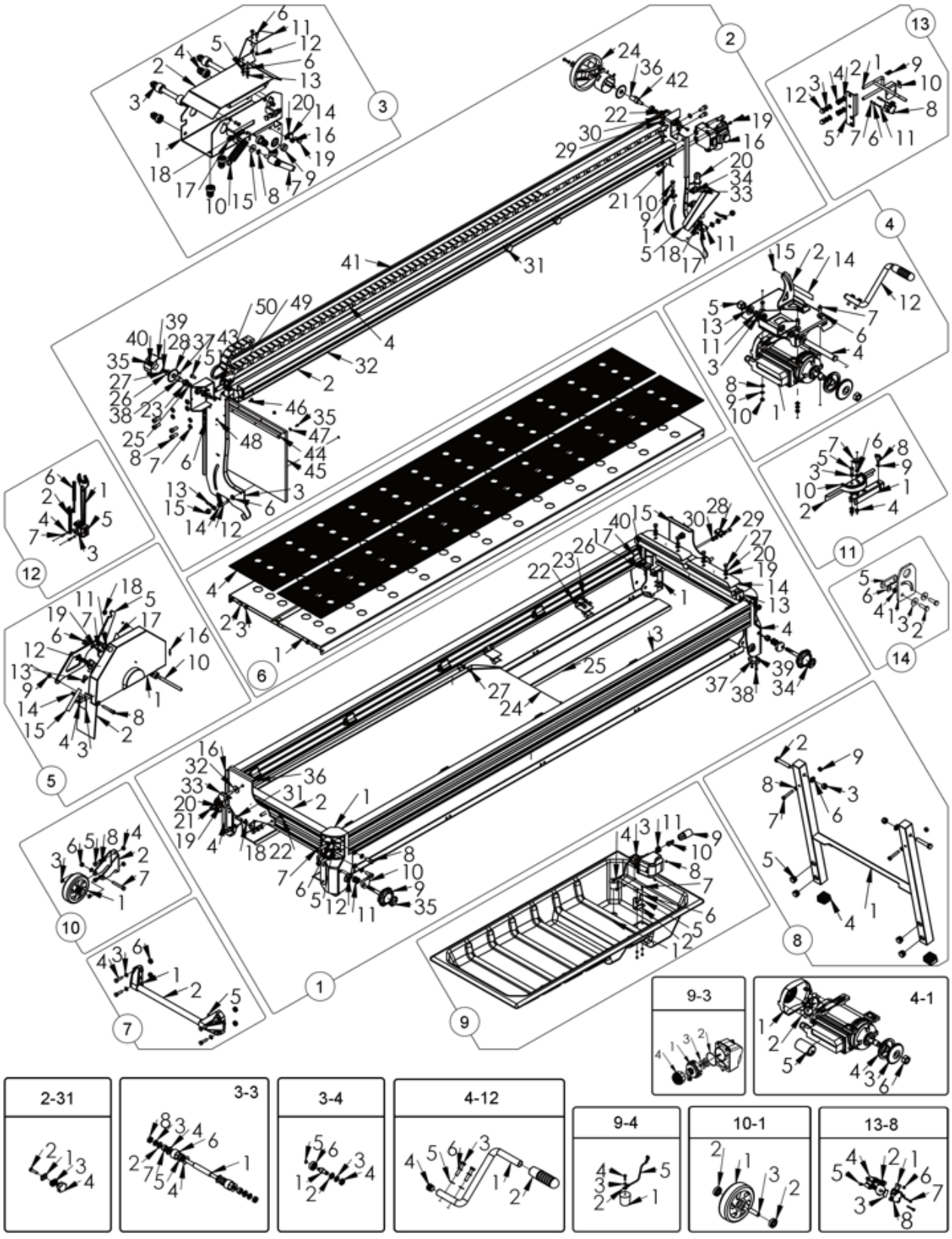

Nr.	Omschrijving	Artikelnummer
1	HOOFDFRAME	XGZCTS0000711
1.1	ALUMINIUM CONNECTOR RECHTSVOOR	XGZC04020305
1.2	ALUMINIUM STAAF (KORT)	XGZC04020306
1.3	ALUMINIUM STAAF (LANG)	XGZC04021062
1.4	ALUMINIUM CONNECTOR LINKSVOOR	XGZC04020307
1.5	RING	XGZC02030012
1.6	VEERRING	XGZC02030008
1.7	ISO4762-M10x45	XGZC02010338
1.8	ZESKANTBOUT ISO 4762M 10X30	XGZC02010337
1.9	DRAAIKNOP	XGZC04020333
1.10	NOK 1025	XGZC04020335
1.11	RING	XGZC02030021
1.12	NYLON BORGMOER M12	XGZC02020049
1.13	HEK BEVESTIGINGSDELEN GELAST	XGZC04020919
1.14	SCHERM	XGZC04020747
1.15	RAILSTEUN GELAST-VOORZIJDE ONDER	XGZC04020917
1.16	RAILSTEUN GELAST-ACHTER ONDER	XGZC04020918
1.17	WERKTAFEL STEUNPLAAT GELAST	XGZC04021307
1.18	ZESKANTMOER M8	XGZC02020012
1.19	SLUITRING	XGZC02030017
1.20	VEERRING	XGZC02030006
1.21	ZESKANTSCHROEF M8X16	XGZC02010042
1.22	ZESHOEKIG AFSTANDSSTUK M8	XGZC04020311
1.23	WATERBAK STEUN GELAST	XGZC04020302
1.24	WATERGELEIDER GELAST	XGZC040210631
1.25	RUBBEREN STUK A-XL	XGZC03020104
1.26	CILINDERKOPBOUT MET BINNENZESKAN	XGZC02010077
1.27	ZESKANTBOUT M8X12	XGZC02010121
1.28	WATERBAK AANPASSING STOP	XGZC04020313
1.29	ZESKANTBOUT M8X20	XGZC02010043
1.30	SCHROEF M8	XGZC02020010
1.31	ZESKANTBOUT M8X25	XGZC02010044
1.32	NYLON RING F10	XGZC03010146
1.33	GREEPKNOP STER M10X35	XGZC03010117
1.34	DRAAIRICHTINGLABEL (LINKS)	XGZC06020032
1.35	DRAAIRICHTING LABEL (RECHTS)	XGZC06020030
1.36	NYLON BORGMOER M10	XGZC02020008
1.37	RUBBEREN AFSTANDHOUDER	XGZC03010050
1.38	INBUSBOUT M5X20	XGZC02010062
1.39	NYLON BORGMOER M5	XGZC02020045
1.40	RUBBEREN DEKEN	XGZC05020021
2	RAIL & ONDERSTEUNING SET	XGZCTS000063
2.1	RAILSTEUN BOVENZIJDE GELAST	XGZC04020924
2.2	ALUMINIUM RAIL	XGZC04021064
2.3	RAILSTEUN GELAST-ACHTER BOVENSTE	XGZC04020925
2.4	KABELBESCHERMER18X25A-XL	XGZC03010150
2.5	WATERBLOKKERENDE PLAAT GELAST	XGZC04020711
2.6	RING	XGZC02030012
2.7	VEERRING	XGZC02030008
2.8	ZESKANTBOUT M10X25	XGZC02010075
2.9	ZESKANTMOER M8	XGZC02020012
2.10	ZESKANTBOUT M8X25	XGZC02010044
2.11	HOEKSCHAAL RECHTS	XGZC04020771
2.12	HOEKSCHAAL LINKS	XGZC04020770
2.13	SCHAALWIJZER	XGZC04020751
2.14	ZESKANT DUNNE MOER M10	XGZC02020057
2.15	NYLON BORGMOER M10	XGZC02020008
2.16	SCHAKELAAR 400V	XGZC05010078
2.17	ZESKANTBOUT M5X12	XGZC02010203
2.18	NYLON BORGMOER M5	XGZC02020045
2.19	KRUISKOPSCHROEF M5X45	XGZC02010040
2.20	STEKKER VROUWELIJK SP2110/S3	XGZC05020005
2.21	MAT	XGZC03020085
2.22	BOLKOPBOUT MET KRUISGROEF M5X12	XGZC02010182
2.23	DIEPGROEFKOGELLAGER	XGZC02050022
2.24	HANDWIEL D160	XGZC03010125
2.25	BUS	XGZC04020934
2.26	RING	XGZC04020937
2.27	VEERRING	XGZC02030019
2.28	ZESKANTBOUT M6X12	XGZC02010184
2.29	SLUITRING ISO 140HV	XGZC02030016
2.30	VEERRING A5	XGZC02030011
2.31	ZAAGKOP STOP SET	XGZCMS000117
2.31.1	GLIJDEND STUK	XGZC03010038
2.31.2	ZESKANTBOUT M6X25	XGZC02010101
2.31.3	AFSTANDHOUDER	XGZC03010039
2.31.4	DRAAIKNOP M6	XGZC03010059
2.32	SCHAALLABEL A-XL	XGZC06020115
2.33	TAFEL SLUITING	XGZC04020915
2.34	KLINKNAGEL D6X16	XGZC02010131
2.35	KRUISPAN ZESKANTBOUT M4X8	XGZC02010065
2.36	AANDRIJFSPIL	XGZC04021078
2.37	KETTINGWIEL	XGZC04021079
2.38	AANGEDREVEN SPINDEL	XGZC04021080
2.39	BESCHERMKAP GELAST	XGZC04021081
2.40	VEERRING	XGZC02030010
2.41	KETTING	XGZC04021088
2.42	SPIE	XGZC02040021
2.43	SPIE A5X5X10	XGZC02040022
2.44	PLAAT	XGZC04021748
2.45	SPATSCHERM FRAME	XGZC03020147
2.46	KRUISKOPSCHROEF M4X16	XGZC02010058
2.47	GROTE PAKKING	XGZC02030059
2.48	NYLON BORGMOER M4	XGZC02020009
2.49	SLUITRING	XGZC02030017
2.50	PLAAT	XGZC04022039
2.51	ZESKANTSCHROEF M8X16	XGZC02010042
3	RAIL SLIDER A SET	XGZCMS0001251
3.1	HOOFDFRAME VAN RAILSLIDER GELAST	XGZC040209231
3.2	VERSCHUIFBARE RACK-COVER	XGZC040207241
3.3	LAGER & SPINDEL SET	XGZCMS000107
3.3.1	LANGE SPIL	XGZC04020754
3.3.2	RING	XGZC02030012
3.3.3	VEERRING	XGZC02030008
3.3.4	RING	XGZC04020763
3.3.5	NAALDLAGER	XGZC02050015
3.3.6	NYLON BUS BUITEN	XGZC03010119
3.3.7	LAGERBUS 10.2X18X9	XGZC04020753
3.3.8	ZESKANT DUNNE MOER M10	XGZC02020057
3.4	EXCENTRISCHE SPINDELSET	XGZCMS000108
3.4.1	EXCENTRISCHE SPINDEL	XGZC04020755
3.4.2	RING	XGZC02030012
3.4.3	VEERRING	XGZC02030008
3.4.4	ZESKANT DUNNE MOER M10	XGZC02020057
3.4.5	BORGRING	XGZC02030028
3.4.6	LAGER	XGZC02050016

Nr.	Omschrijving	Artikelnummer
3.5	VEERRING A5	XGZC02030011
3.6	BOLKOPBOUT MET KRUISGROEF M5X12	XGZC02010182
3.7	SLUITRING	XGZC02030017
3.8	VERSTELBAAR HENDEL	XGZC03010041
3.9	VEERRING	XGZC02030006
3.10	GLIJLAGER	XGZC02050004
3.11	VEER	XGZC04020767
3.12	KABELCLIP BEVESTIGING	XGZC04020738
3.13	NYLON BORGMOER M5	XGZC02020045
3.14	SLUITRING ISO 140HV	XGZC02030016
3.15	SLANGKLEM-10	XGZC04020953
3.16	KLINKNAGEL D6X16	XGZC02010131
3.17	GROTE RING	XGZC02030013
3.18	KETTING DRIJFSTANG	XGZC04021083
3.19	ZESKANTMOER M8	XGZC02020012
3.20	ZESKANTSCHROEF M8X16	XGZC02010042
3.21	ZESKANT NYLON DUNNE MOEREN M8	XGZC02020056
4	ZAAGKOP SET	XGZCMS0001091
4.1	MOTOR 2.2KW 400V	XGZC050100451
4.1.1	ACHTERKLEP 2.2KW MOTOR	XGZC03010110
4.1.2	WAAIER VOOR 2.2KW MOTOR	XGZC03010111
4.1.3	BUITEN FLENS X-COUP	XGZC04020667
4.1.4	BINNEN FLENS X-COUP	XGZC04020668
4.1.5	N/A IN DIT MODEL	
4.1.6	ZESKANTMOER M20	XGZC02020011
4.2	MOTOR VASTHOUDPLAAT	XGZC040207131
4.3	SPACER NYLON	XGZC03010032
4.4	SNIJKOP AS	XGZC04020195
4.5	NYLON BORGMOER M20	XGZC02020050
4.6	GROTE RING	XGZC02030013
4.7	ZESKANTBOUT M8X30	XGZC02010045
4.8	SLUITRING	XGZC02030017
4.9	VEERRING	XGZC02030006
4.10	ZESKANTMOER M8	XGZC02020012
4.11	GLIJLAGER	XGZC02050004
4.12	ZAAGHANDVAT SET	XGZCMS000111
4.12.1	ZAAG HANDVAT BUIS	XGZC04020760
4.12.2	PLASTIC HENDEL	XGZC03010018
4.12.3	ZESKANTBOUT M8X40	XGZC02010046
4.12.4	EINDKAP BUIS Ø20	XGZC03010027
4.12.5	SLUITRING	XGZC02030017
4.12.6	VEERRING	XGZC02030006
4.13	RING	XGZC02030014
4.14	STICKER CE-VEILIGHEID	XGZC06020025
4.15	ZESKANTBOUT M4X6	XGZC02010102
5	ZAAGBLAD BESCHERMING	XGZCMS000184
5.1	LEMMET GELAST	XGZC04021761
5.2	SPATLAP	XGZC03020152
5.3	WATERHOUDENDE PLAAT	XGZC04021762
5.4	KRUISKOPSCHROEF M4X12	XGZC02010038
5.5	VASTE PLAAT	XGZC04021763
5.6	ISOLATIEMOUW	XGZC03020151
5.7	SCHROEF MET T-STER VERZONKEN KOP M	XGZC02010094
5.8	LAAGBOLKOPSCHROEF MET BINNENZESK	XGZC02010011
5.9	SCHROEF M8	XGZC02020010
5.10	Y-VERDELER GELAST	XGZC04021773
5.11	REDUCERENDE NIPEL	XGZC02070001
5.12	WATERKRAAN 1/4 '	XGZC02070002
5.13	GAS UNIT 1/4" VROUWELIJK	XGZC02070003
5.14	SLANGKLEM 16.2	XGZC04020281
5.15	WATERSLANG GP/GC/GK - SERIE 4.4 M	XGZC03010314
5.16	STICKER MET PIJL	XGZC06020026
5.17	BESCHERMSTICKER	XGZC06020022
5.18	FLENSMOER M8	XGZC02020060
5.19	WATER AANSLUITING ELLEBOOG	XGZC04022021
6	WERKTAFEL SET	XGZCTS000128
6.1	WERKTAFEL A-XL GELAST	XGZC04022428
6.2	STELKOGELBOUT M8 K	XGZC02010081
6.3	ZESKANTMOER M8	XGZC02020012
6.4	TRILLINGSDEMPER RUBBEREN PLAAT	XGZC03020206
7	TRANSPORT HANDVAT SET	XGZCMS000027
7.1	ONDERSTEUNING VOOR TRANSPORTHAN	XGZC04020316
7.2	HANDVAT BUIS	XGZC04020283
7.3	SLUITRING	XGZC02030017
7.4	ZESKANTBOUT M8X30	XGZC02010045
7.5	DOPSLEUTEL-SCHROEF M4X5	XGZC02010071
7.6	ZESHOEKIG AFSTANDSSTUK M8	XGZC04020311
8	POOT SET	XGZCMS000033
8.1	POOT GELAST	XGZC04020299
8.2	ZESKANTBOUT M12X70	XGZC02010168
8.3	NYLON BORGMOER M12	XGZC02020049
8.4	KUNSTSTOF POOTSTEUN	XGZC03020165
8.5	EINDKAP BUIS Ø25	XGZC03020071
8.6	RING	XGZC02030021
8.7	ZESKANTBOUT M8X50	XGZC02010048
8.8	ZESKANTMOER M8	XGZC02020040
8.9	NYLON DRUKPLAAT	XGZC03010046
9	WATERBAK SET	XGZCMS000038
9.1	WATERBAK	XGZC03010049
9.2	POMP HOUDER	XGZC04020144
	FILTERSET COMPLEET WATERPOMP:	XGZCMS000284
9.3.1	FILTERSET TBV WATERPOMP	
9.3.4	INLAATKLEP	
9.10	GAS UNIT 1/4" VROUWELIJK	
9.3+9.	WATER POMP MET MANNELIJKE PLUG	XGZCMS000262
9.3	WATERPOMP 230V 50W	XGZC05010006
9.3.2	AFSLUITRING TBV WATERPOMP	XGZC03020080
9.3.3	VEN TBV WATERPOMP	XGZC03010106
9.4	WATER PLUG MONTAGE	XGZCMS000011
9.4.1	WATER PLUG	XGZC03010021
9.4.2	TOUW CONNECTOR	XGZC04020164
9.4.3	RING	XGZC02030015
9.4.4	ZELFTAPPENDE SCHROEF	XGZC02010052
9.4.5	TOUW WATERTANK	XGZC05020001
9.5	RING	XGZC02030015
9.6	VEERRING	XGZC02030010
9.7	KRUISKOPSCHROEF M4X12	XGZC02010038
9.8	NYLON BORGMOER M4	XGZC02020009
9.9	STEKKER MANNELIJK SP2110/P3	XGZC05020004
9.11	SLANGKLEM 16.2	XGZC04020281
10	TRANSPORTWIEL SET	XGZCMS000043
10.1	WIEL D125 D12 W36 MONTAGE	XGZCMS000014
10.1.1	TRANSPORTWIEL F125	XGZC03010023
10.1.2	KOGELLAGER	XGZC02050003
10.1.3	BUS Ø12XØ8X36	XGZC04020196
10.2	WIELDRAGER	XGZC04020205

Nr.	Omschrijving	Artikelnummer
10.3	SLUITRING	XGZC02030017
10.4	ZESKANTMOER M8	XGZC02020012
10.5	ZESKANTBOUT M8X25	XGZC02010044
10.6	SCHROEF M8	XGZC02020010
10.7	ZESKANTBOUT M8X60	XGZC02010053
10.8	VEERRING	XGZC02030006
11	STEEL GUIDE	XGZCTS000014
11.1	GUIDE GELAST	XGZC04020336
11.2	GIDS	XGZC04020159
11.3	SLUITRING	XGZC02030017
11.4	SCHROEF M8	XGZC02020010
11.5	ZESKANTBOUT M8X20	XGZC02010043
11.6	VEERRING	XGZC02030006
11.7	GREEPKNOP M8-30	XGZC03010029
11.8	EXCENTRISCHE KNOP	XGZC03010054
11.9	HOUDER	XGZC02030025
11.10	HOEKSCHAAL	XGZC06020028
12	GEREEDSCHAPSHOUDER EN GEREEDSCH/	XGZCMS0001001
12.1	SLEUTEL 30 MM	XGZC04020162
12.2	SLEUTEL 13 MM	XGZC04020163
12.3	RING	XGZC02030015
12.4	VEERRING	XGZC02030010
12.5	PLASTIC HOUDER VOOR GEREEDSCHAP	XGZC03010113
12.6	MOTORGEREEDSCHAP 2.2KW	XGZC040201991
12.7	KRUISKOPSCHROEF M4X16	XGZC02010058
13	SET LASERFRAME GS	XGZCTS000102
13.1	LASERFRAME GELAST GS	XGZC04021838
13.2	ZESKANT DUNNE MOER M10	XGZC02020057
13.3	VEERRING	XGZC02030008
13.4	RING	XGZC02030012
13.5	PLAAT	XGZC04021839
13.6	RING	XGZC02030015
13.7	NYLON BORGMOER M4	XGZC02020009
13.8	LASERSET	XGZCTS000103
13.8.1	LASER BALL_L	XGZC03010214
13.8.2	LASER BALL_R	XGZC03010215
13.8.3	LASERLAMP 9X21 -110HOEK	XGZC05010070
13.8.4	LASERBAL HOOFD COVER	XGZC03010216
13.8.5	HEX. INBUSBOUT M4X10	XGZC02010255
13.8.6	ZESKANTMOER M4	XGZC02020015
13.8.7	HEX. INBUSBOUT M4X25	XGZC02010256
13.8.8	LASERBAL ZIJKANT COVER	XGZC03010217
13.9	VEILIGHEIDSSTICKER	XGZC06020180
13.10	VEILIGHEIDSSTICKER	XGZC06020181
13.11	HEX. INBUSBOUT M4X30	XGZC02010257
13.12	DOPMOER M10	XGZC02020081
14	HAAK SET	XGZCMS000258
14.1	MACHINE HIJSOOG RECHTHOEKIG	XGZC04022632
14.2	ZESKANTBOUT M8X25	XGZC02010044
14.3	ZESKANTMOER M8	XGZC02020040
14.4	GROTE RING	XGZC02030013
14.5	VERGRENDELPLAAT	XGZC04022905
14.6	AFSTANDSHOUDER	XGZC04022906
	STROOMKABEL 400V GP/GT SERIE	XGZC05020039

Nr.	Omschrijving	Artikelnummer